Verbundantrieb
V23

Der V23 ist ein für den Fernsteuerbereich konzipierter Joystick. Die integrierte Sensorik verfügt über Signal- und Potentiometerbahnen in Leitplastik-Technologie. Optional sind Rastpunkte auswählbar. Durch seine geringe Abmaße lässt er sich optimal in kleine Fernsteuergehäuse integrieren.

Beispiel Abbildung

Technische Daten

Mechanische Lebensdauer V23	3 Millionen Schaltspiele
Betriebstemperatur	-40°C bis +85°C
Schutzart	IP67 frontseitig

		V23A	-P	-C80	+C80	-X
Grundgerät						
V23.1A	Verbundantrieb 1-Achser mit Rückzugfeder, Einbau von unten					
V23A	Verbundantrieb 2-Achser mit Rückzugfeder, Einbau von unten					
V23.1B	Verbundantrieb 1-Achser mit Rückzugfeder, Einbau von oben					
V23B	Verbundantrieb 2-Achser mit Rückzugfeder, Einbau von oben					
Kulisse						
P	Kreuzkulisse					
P X	Sonderkulisse					
Achse 1: Schaltrichtung 1-2						
C80	Mechanischer Codierer					
	MEC 3-1					
	EA/26-10	I max. 1 mA				
	Potentiometerspur	2 x 5 kOhm				
	Kontaktspur	Abwicklung MS24				
	Mit 12-pol. JST-Steckverbinder					
Achse 2: Schaltrichtung 3-4 (entfällt bei V23.1)						
Siehe Beschreibung Achse 1!						
Sonderausführung						
X	Sonder / Kundenspezifisch					

Zubehör	
Gegenstecker JST 12-polig *(im Lieferumfang enthalten!)*	5300000263
Gegenstecker JST 12-polig mit Einzeladern 500 mm lang	5300000264

Technische Angaben können je nach Konfiguration oder Einsatzfall abweichen! Technische Änderungen vorbehalten!

V23A
Einbau von unten

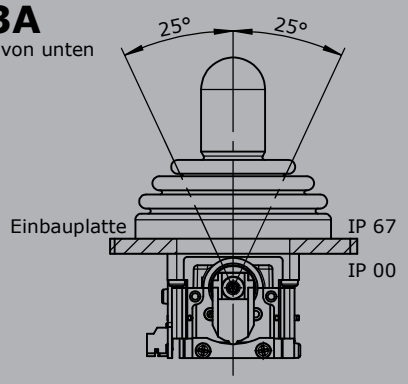

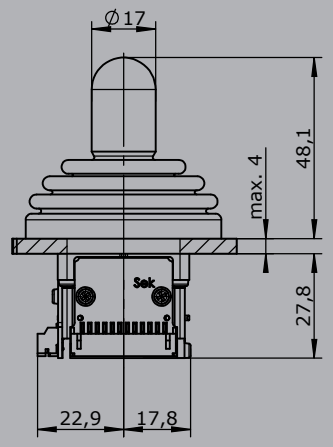

Einbauöffnung
(Einbau von unten)

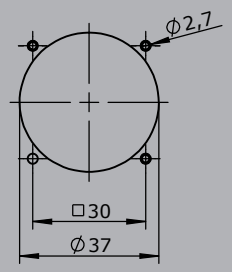

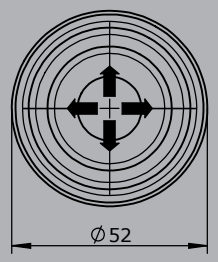

V23B
Einbau von oben

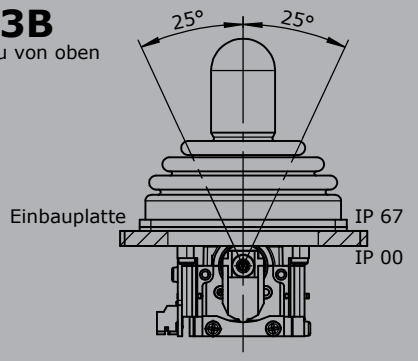

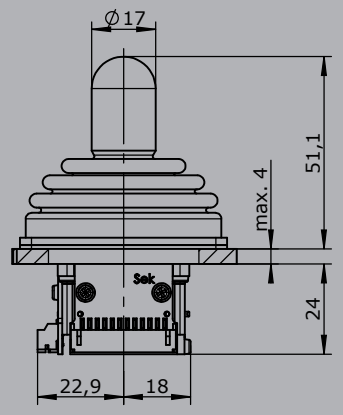

Einbauöffnung
(Einbau von oben)

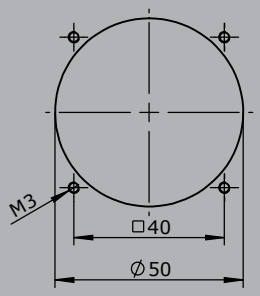

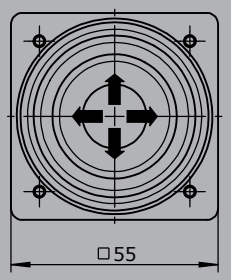

Technische Angaben können je nach Konfiguration oder Einsatzfall abweichen! Technische Änderungen vorbehalten!