Verbundantrieb
V8 / VV8

Der V8 / VV8 ist ein für den Elektrohydraulikbereich konzipierter extrem robuster Joystick. Durch seine verschiedenen Schnittstellen und die vielen Kombinationsmöglichkeiten mit unseren zahlreichen Ballengriffen ist der V8 / VV8 sehr universell einsetzbar.

Beispiel Abbildung

Technische Daten

Mechanische Lebensdauer V8	10 Millionen Schaltspiele
Mechanische Lebensdauer VV8	20 Millionen Schaltspiele
Betriebstemperatur	-40°C bis +85°C
Schutzart	bis zu IP54

		VV8	S5	P	T	-2RP	+3ZP	-B	-A05 P184	+A050 P184	E9012	-X
Grundgerät												
VV8	Verbundantrieb 2-Achser, Robustausführung											
Schalthebellänge												
	Standard 160 mm*											
S5	-20 mm											
S8	+20 mm											
**Nur in Verbindung mit Griffkugel gültig!*												
Kulissen												
P	Kreuzkulisse											
P X	Sonderkulisse											
Griffe / Ballengriffe												
T	Totmanntaster											
Achse 1												
2	2 Kontakte											
R	Reibungsbremse											
P	Potentiometer											
Achse 2												
3	Kontakte											
Z	Rückzugfeder											
P	Potentiometer											
Abdeckgehäuse												
B	Abdeckgehäuse											
Beschreibung Achse 1 (Schaltrichtung 1-2)												
A050	Abwicklung MSP21-0											
P184	Potentiometer T301 2 x 5 kOhm											
Beschreibung Achse 2 (Schaltrichtung 3-4)												
A05	Abwicklung MSP21											
P184	Potentiometer T301 2 x 5 kOhm											
Schnittstelle *(Beschreibung auf den Folgeseiten)*												
E9012	Potentiometerausgang für Proportionalventil PVG 32											
Sonderausführung												
X	Sonder / Kundenspezifisch											

Technische Angaben können je nach Konfiguration oder Einsatzfall abweichen! Technische Änderungen vorbehalten!

Verbundantrieb
V8 / VV8

GESSMANN

Kombinationsmöglichkeiten mit unseren Ballengriffen

VV8	S5	P	T	-2 R P	+	3 Z P	-B	-	A05 P184	+	A050	P184	E9012	-	X

Grundgerät

V81	1-Achser
V8	2-Achser
	Robustausführung
VV81	1-Achser
VV8	2-Achser

Schalthebellänge

S5	-20 mm
S8	+20 mm

Kulissen

P	Kreuzkulisse
P X	Sonderkulisse

Griffe/ Ballengriffe

	Griffkugel *(im Grundgerät enthalten!)*
M	Mech. Nullstell.-Verriegelung
MH	Mech. Nullstell.-Verriegelung + Signaltaster
T	Totmanntaster
H	Signaltaster
D	Drucktaster
DV	Drucktaster versenkt
B...	Ballengriff B... *(siehe Ballengriffe Seite 161)*

Achse 1: Schaltrichtung 1-2

1	1 Kontakt
2	2 Kontakte
3	3 Kontakte

Standard Kontakte - Abwicklung siehe Seite 127

z.B.

A98	MS0	Nullstellungskontakt
A05	MS21	Richtungskontakte
A050	MS21-0	Richtungskontakte + Nullstellungskontakt

Z	Rückzugfeder
R	Reibungsbremse nur mit VV8... möglich!

Technische Angaben können je nach Konfiguration oder Einsatzfall abweichen! Technische Änderungen vorbehalten!

(P)	Anbaumöglichkeit für Potentiometer			
P	Potentiometer	P181	T301 2 x 0,5 kOhm	I max. 1 mA
		P182	T301 2 x 1 kOhm	I max. 1 mA
		P183	T301 2 x 2 kOhm	I max. 1 mA
		P184	T301 2 x 5 kOhm	I max. 1 mA
		P185	T301 2 x 10 kOhm	I max. 1 mA
		Weitere Potentiometer auf Anfrage!		
H	Hall-Potentiometer	E14811	0,5...2,5...4,5V/4,5V...2,5...0,5	

VV8 S5 P T -2 R P + 3 Z P -B - A05 P184 + A050 P184 E9012 - X

Achse 2: Schaltrichtung 3-4 *(entfällt bei V81/VV81)*

1	1 Kontakt	Standard Kontakt - Abwicklung siehe Seite 127		
2	2 Kontakte	z.B.		
3	3 Kontakte	A98	MS0	Nullstellungskontakt
		A05	MS21	Richtungskontakte
		A050	MS21-0	Richtungskontakte + Nullstellungskontakt
Z	Rückzugfeder			
R	Reibungsbremse nur mit VV8... möglich!			
(P)	Anbaumöglichkeit für Potentiometer			
P	Potentiometer	P181	T301 2 x 0,5 kOhm	I max. 1 mA
		P182	T301 2 x 1 kOhm	I max. 1 mA
		P183	T301 2 x 2 kOhm	I max. 1 mA
		P184	T301 2 x 5 kOhm	I max. 1 mA
		P185	T301 2 x 10 kOhm	I max. 1 mA
		Weitere Potentiometer auf Anfrage!		
H	Hall-Potentiometer	E14811	0,5...2,5...4,5V/4,5V...2,5...0,5	

VV8 S5 P T -2 R P + 3 Z P - B - A05 P184 + A050 P184 E9012 - X

Abdeckgehäuse

B	Abdeckgehäuse

Schnittstelle

E901		Potentiometerausgang für Proportionalventil PVG32
		0,25...0,5...0,75 Us
	1	1 Achse
	2	2 Achsen
	3	3 Achsen
	4	4 Achsen

Sonderausführung

X	Sonder / Kundenspezifisch

Technische Angaben können je nach Konfiguration oder Einsatzfall abweichen! Technische Änderungen vorbehalten!

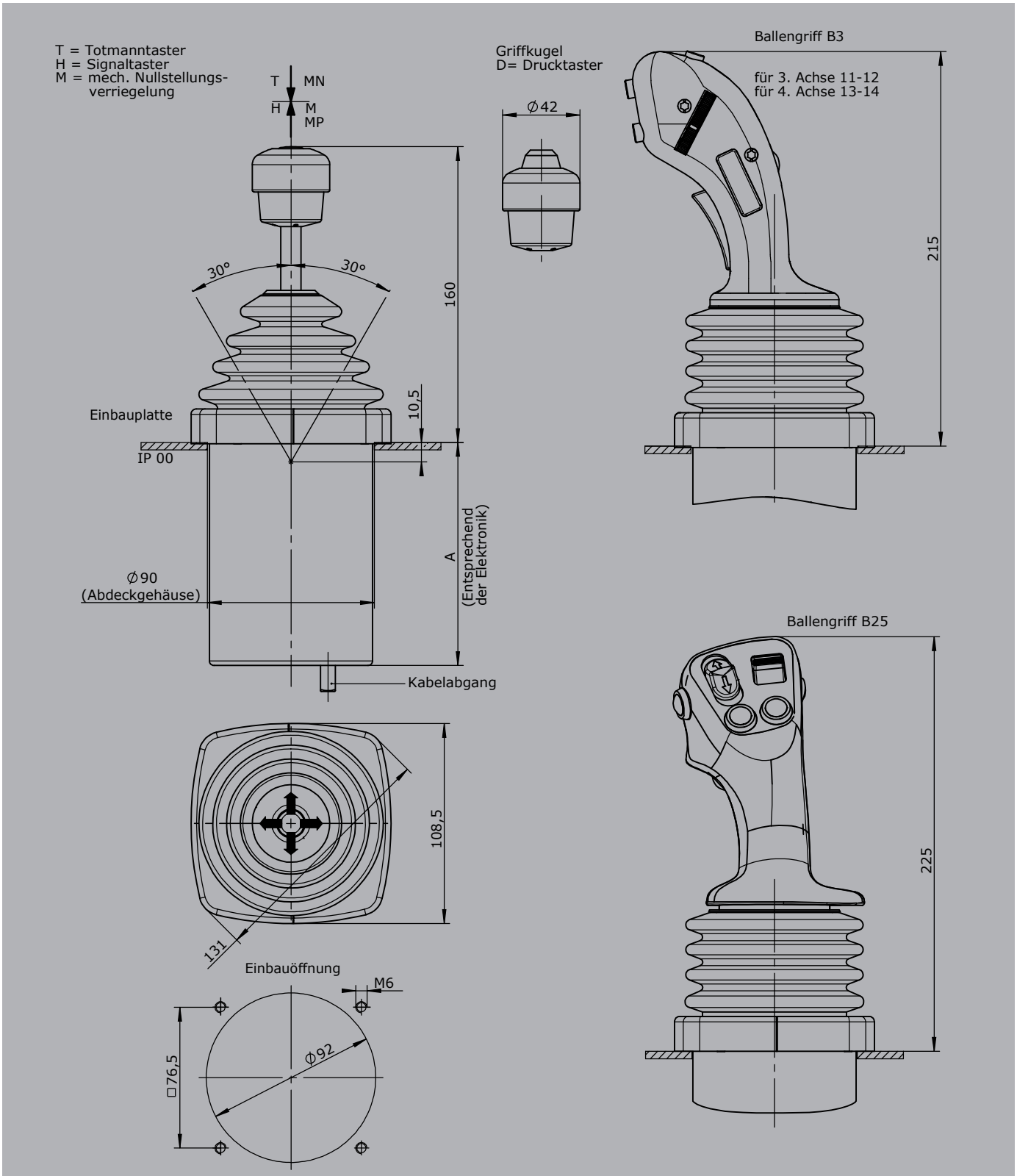

Technische Angaben können je nach Konfiguration oder Einsatzfall abweichen! Technische Änderungen vorbehalten!