Verbundantrieb
V26

Der V26 ist ein für den Elektrohydraulikbereich konzipierter extrem robuster Joystick. Eine lange Lebensdauer und eine hohe Zuverlässigkeit wird durch die neuste kontaktlose Hall-Technologie erreicht. Durch seine verschiedenen Schnittstellen und die vielen Kombinationsmöglichkeiten mit unseren zahlreichen Ballengriffen, ist der V26 sehr universell einsetzbar.

Beispiel Abbildung

Technische Daten

Mechanische Lebensdauer V26	10 Millionen Schaltspiele
Versorgungsspannung	Siehe Schnittstellen
Betriebstemperatur	-40°C bis +85°C
Schutzart	IP22
Funktionale Sicherheit	PLd fähig (EN ISO 13849, entspricht SIL2 nach DIN EN IEC 61508)

		V26	T	-R	+R	-B	-E...	-S. ..	-X
Grundgerät									
V26	Verbundantrieb 2-Achser								
Griffe / Ballengriffe									
	Griffkugel *(im Grundgerät enthalten!)*								
T	Totmann								
H	Signaltaster								
D	Drucktaster								
B...	Ballengriff B... *(siehe Ballengriffe Seite 161)*								
Achse 1									
R	Reibungsbremse								
Achse 2									
R	Reibungsbremse								
Abdeckgehäuse									
B	Abdeckgehäuse								
Schnittstelle *(Beschreibung auf den Folgeseiten)*									
E3xx	CAN-Schnittstelle								
E4xx	CANopen Safety Schnittstelle								
Stecker									
S...	Standard Stecker *(siehe Seite 125)*								
Sonderausführungen									
X	Sonder / Kundenspezifisch								

Technische Angaben können je nach Konfiguration oder Einsatzfall abweichen! Technische Änderungen vorbehalten!

CAN			
Versorgungsspannung	9-36 V DC		
Leerlaufstromaufnahme	125 mA		
	Externe Digitalausgänge für LEDs 5 - 30 mA (abhängig von der Anzahl der LEDs)		
	Digitaler Schaltausgang (potentialfrei) 100 mA		
Einbautiefe A	E3091: 105 mm		
	E3091X: 130 mm		
	E3101X - E3103X: 130 mm		
	E3104X - E3105X: 160 mm		
Protokoll	CANopen CiA DS 301 oder SAE J 1939 (angelehnt)		
Baudrate	125 KBit/s bis 1 Mbit/s (standard 250 KBit/s)		
Verdrahtung	CAN (IN) Kabel 300 mm mit Stecker M12 (Stifte)		
	CAN (OUT) Kabel 300 mm mit Stecker M12 (Buchse)		
	Externe Ein-/Ausgänge Kabel 300 mm ohne Stecker		
	Externe Ein-/Ausgänge Kabel 300 mm ohne Stecker (zusätzlich ab 32 Ein-/Ausgängen)		
	Optional mit Stecker *(siehe Standard Stecker Seite 125)*		S
CAN Ausbaustufe 1		E309	1
- 7 analoge Joystickachsen			
- 16 digitale Joystickfunktionen			
- Eingang für kapazitiver Sensor			
Mit zusätzlichen externen Ein-/Ausgänge			
- 8 externe LED-Ausgänge (dimmbar optional), 1 Schaltausgang (potentialfrei, 100 mA), 8 externe digitale Eingänge			2
- 16 externe LED-Ausgänge (dimmbar optional), 1 Schaltausgang (potentialfrei, 100 mA), 16* externe digitale Eingänge			3
**Externe LED-Ausgänge können auch für LEDs im Griff verwendet werden!*			
**Bei Verwendung eines kapazitiven Sensors reduzieren sich die externen digitalen Eingänge um einen Eingang!*			

CANopen Safety			
Versorgungsspannung	9-36 V DC		
Leerlaufstromaufnahme	125 mA		
	Externe Digitalausgänge für LEDs 5-30 mA (abhängig von der Anzahl der LEDs)		
	Digitaler Schaltausgang (potentialfrei) 100 mA		
Einbautiefe A	E4091: 105 mm		
	E4091X: 130 mm		
	E4101X - E4103X: 130 mm		
	E4104X - E4105X: 160 mm		
Protokoll	CANopen Safety EN50325-5		
Baudrate	125 KBit/s bis 1 MBit/s (Standard 250 KBit/s)		
Verdrahtung	CAN (IN) Kabel 300 mm mit Stecker M12 (Stifte)		
	CAN (OUT) Kabel 300 mm mit Stecker M12 (Buchse)		
	Externe Ein-/Ausgänge Kabel 300 mm ohne Stecker		
	Externe Ein-/Ausgänge Kabel 300 mm ohne Stecker (zusätzlich ab 32 Ein-/Ausgängen)		
	Optional mit Stecker *(siehe Standard Stecker Seite 125)*		S
CANopen Safety Ausbaustufe 1		E409	1
- 7 analoge Joystickachsen			
- 16 digitale Joystickfunktionen			
- 1 Eingang für kapazitiver Sensor			
Mit zusätzlichen externen Ein-/Ausgänge			
- 8 externe LED-Ausgänge (dimmbar optional), 1 Schaltausgang (potentialfrei, 100 mA), 8 externe digitale Eingänge			2
- 16 externe LED-Ausgänge (dimmbar optional), 1 Schaltausgang (potentialfrei, 100 mA), 16* externe digitale Eingänge			3
**Externe LED-Ausgänge können auch für LEDs im Griff verwendet werden!*			
**Bei Verwendung eines kapazitiven Sensors reduzieren sich die externen digitalen Eingänge um einen Eingang!*			

Technische Angaben können je nach Konfiguration oder Einsatzfall abweichen! Technische Änderungen vorbehalten!

Zubehör	
Z01 Gegenstecker (CAN) M12 (Stiftkontakte) mit 2 m Kabel	20201140
Z02 Gegenstecker (CAN) M12 (Buchsenkontakte) mit 2 m Kabel	20202298

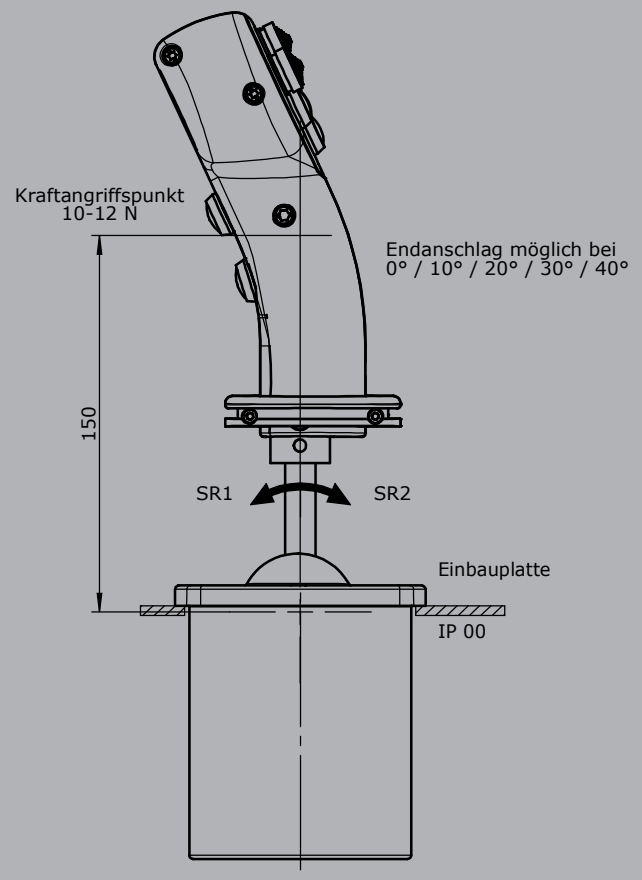

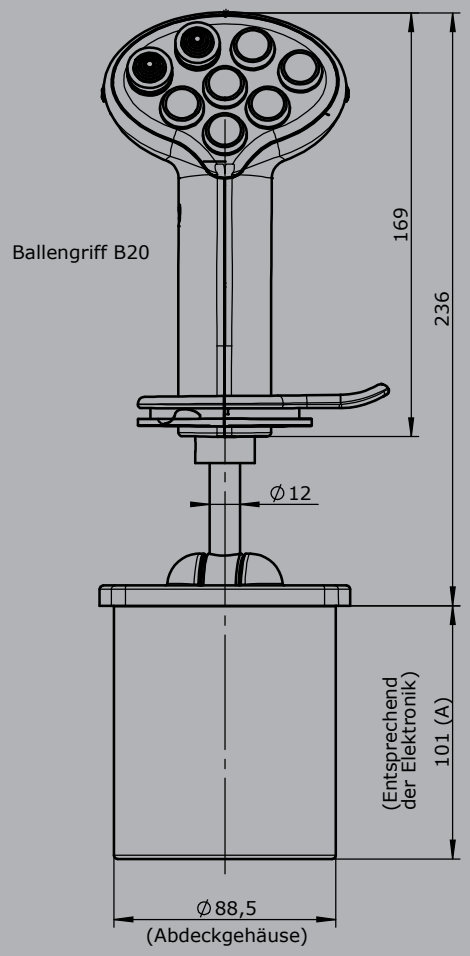

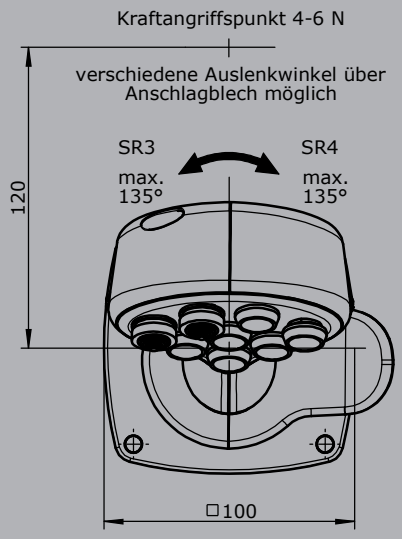

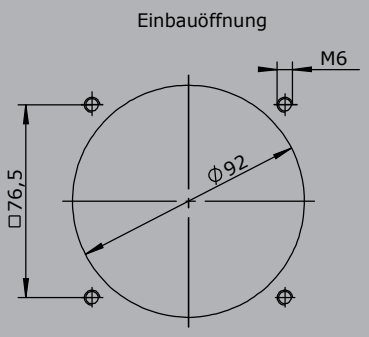

Technische Angaben können je nach Konfiguration oder Einsatzfall abweichen! Technische Änderungen vorbehalten!