Verbundantrieb
V20

Der V20 ist ein für den Fernsteuerbereich konzipierter Joystick. Die integrierte Sensorik verfügt über Signal- und Potentiometerbahnen in Leitplastik-Technologie. Optional lassen sich Rastpunkte integrieren.

Beispiel Abbildung

Technische Daten

Mechanische Lebensdauer V20	3 Millionen Schaltspiele
Betriebstemperatur	-40°C bis +85°C
Schutzart	IP65 (optional IP67)

			V20	-P	D	-C71	+C71	-B	-X
Grundgerät									
V20.1	Verbundantrieb 1-Achser mit Rückzugfeder								
V20	Verbundantrieb 2-Achser mit Rückzugfeder								
V20.1A	Verbundantrieb 1-Achser mit Rückzugfeder, IP67 frontseitig								
V20A	Verbundantrieb 2-Achser mit Rückzugfeder, IP67 frontseitig								
Kulissen									
p	Kreuzkulisse								
P X	Sonderkulisse								
Griffe									
	Griffstück (Standard)								
D	Drucktaster								
GS9	Hall-Drehgriff mit Rückzugfeder								
GS9-D	Hall-Drehgriff mit Rückzugfeder und Drucktaster oben								
Achse 1: Schaltrichtung 1-2									
C70	Mechanischer Codierer								
	MEC 2-1								
	EA/15-10	I max. 1 mA							
	Potentiometerspur	2 x 5 kOhm							
	Kontaktspur	Abwicklung MS224-0							
C71	Mechanischer Codierer								
	MEC 2-2								
	EA/11-10	I max. 1 mA							
	Potentiometerspur	2 x 5 kOhm							
	Kontaktspur	Abwicklung MS24-0							
C72	Mechanischer Codierer								
	MEC 2-5								
	EA/21-10	I max. 1 mA							
	Potentiometerspur	2 x 5 kOhm							
	Kontaktspur	Abwicklung MS25-0							
Achse 2: Schaltrichtung 3-4									
Siehe Beschreibung Achse 1!									
Abdeckhaube									
B	Abdeckhaube KBQ 905 (IP65)								
Sonderausführung									
X	Sonder / Kundenspezifisch								

Technische Angaben können je nach Konfiguration oder Einsatzfall abweichen! Technische Änderungen vorbehalten!

V20 Standard Schutzart frontseitig

Griffstück

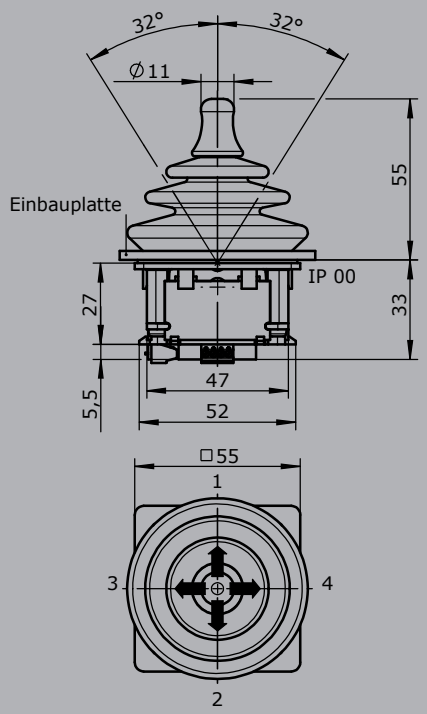

Griffkugel
mit Drucktaster

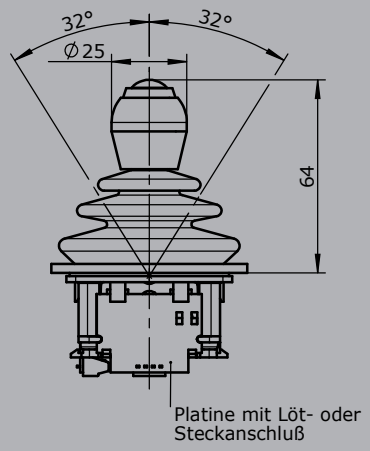

Drehgriff

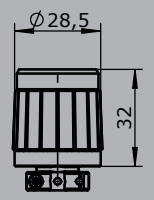

Drehgriff
mit Drucktaster

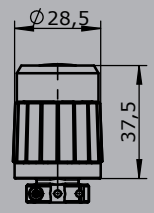

V20 Schutzart frontseitig IP 67

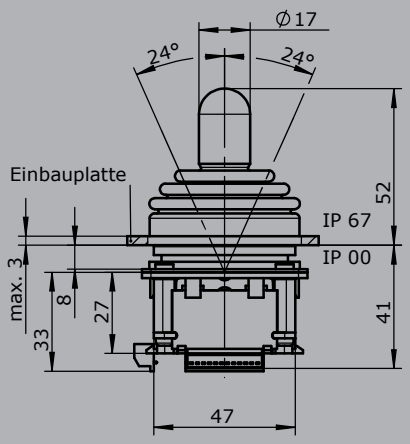

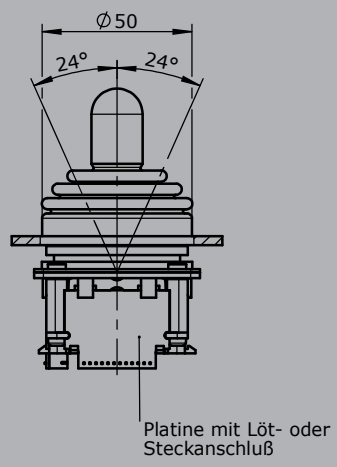

Einbauöffnung

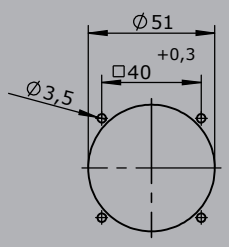

Technische Angaben können je nach Konfiguration oder Einsatzfall abweichen! Technische Änderungen vorbehalten!