Verbundantrieb
V14

Der V14 ist ein für den Fernsteuer- und Elektrohydraulikbereich konzipierter kompakter Joystick. Durch den modularen Aufbau ist dieses Schaltgerät universell einsetzbar. Die integrierte Sensorik verfügt über Signal- und Potentiometerbahnen in Leitplastik-Technologie. Optional sind auch Schaltkontakte verfügbar.

Technische Daten

Mechanische Lebensdauer V14	6 Millionen Schaltspiele
Betriebstemperatur	-40°C bis +85°C
Schutzart	bis zu IP65

Beispiel Abbildung

V14L	S8	P	T	-01 Z C	+03 R	-A05 C61	+A110	-X

Grundgerät

V14L	Verbundantrieb 2-Achser links

Schalthebellänge

	Standard 60mm*
S8	+20 mm

**Nur in Verbindung mit Griffkugel gültig!*

Kulissen

P	Kreuzkulisse

Griffe / Ballengriffe

T	Totmanntaster

Achse 1 (Schaltrichtung 1-2)

01	2 Kontakte (2A 250 V AC15)
Z	Rückzugfeder
C	Mechanischer Codierer

Achse 2 (Schaltrichtung 3-4)

03	6 Kontakte (2A 250 V AC15)
R	Reibungsbremse

Beschreibung Achse 1 (Schaltrichtung 1-2)

A05	Abwicklung MSP21
C61	Mechanischer Codierer MEC 1-2

Beschreibung Achse 2 (Schaltrichtung 3-4)

A110	Abwicklung MS24-0

Sonderausführung

X	Sonder / Kundenspezifisch

Technische Angaben können je nach Konfiguration oder Einsatzfall abweichen! Technische Änderungen vorbehalten!

V2023/1 01.01.2023

Verbundantrieb
V14

Kombinationsmöglichkeiten mit unseren Ballengriffen

V14L	S8	P	T	-	01 Z C	+	03 R	-	A05	C61	+	A110	-	X

Grundgerät

V14.1L	1-Achser links
V14.1R	1-Achser rechts
V14L	2-Achser links
V14R	2-Achser rechts

Schalthebellänge

	Standard 60 mm*
S8	+20 mm

**Nur in Verbindung mit Griffkugel gültig!*

Kulissen

P	Kreuzkulisse
P X	Sonderkulisse

Griffe / Ballengriffe

	Griffkugel 25 mm (Standard)
M	Mech. Nullstell.-Verriegelung
MH	Mech. Nullstell.-Verriegelung + Signaltaster
T	Totmanntaster
H	Signaltaster
GK1	Griffkugel 42 mm
GK1M	Mech. Nullstell.-Verriegelung
GK1MN	Mech. Nullstell.-Verriegelung (niederdrücken)
GK1T	Totmanntaster
GK1H	Signaltaster
GK1MH	Mech. Nullstell.-Verriegelung + Signaltaster
GK1D	Drucktaster
GK1DV	Drucktaster versenkt
GS9	Hall-Drehgriff mit Rückzugfeder
GS9-D	Hall-Drehgriff mit Rückzugfeder und Drucktaster oben
B...	Ballengriffe B... *(siehe Ballengriffe Seite 161)**

Kennzeichnung der Einbauvarianten mit Schaltrichtungen:

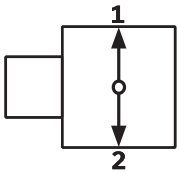

V14.1L

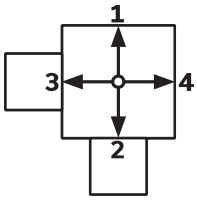

V14L

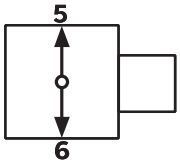

V14.1R

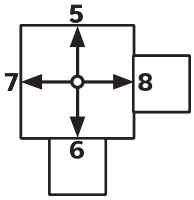

V14R

**Achtung! Der V14 ist für große Ballengriffe (z.B. B3, B7/B8, B9...) aus mechanischen Gründen nicht geeignet!*

V14L	S8	P	T	-	01 Z C	+	03 R	-	A05	C61	+	A110	-	X

Achse 1: Schaltrichtung 1-2 links/ Schaltrichtung 5-6 rechts

(Standard Kontakte vergoldet 2 A 250 V AC15)

01	2 Kontakte	Standard Kontakte - Abwicklung siehe Seite 127	
02	4 Kontakte	e.g.	
03	6 Kontakte	A05	MS21
		A0500	MS21-00
		A110	MS24-0
		A99 Kontakt-Abwicklung nach Kundenwunsch	

Technische Angaben können je nach Konfiguration oder Einsatzfall abweichen! Technische Änderungen vorbehalten!

		V14L	S8	P	T	-	01 Z C	+	03 R	-	A05	C61	+	A110	-	X
Z	Rückzugfeder *(im Grundgerät enthalten!)*															
R	Reibungsbremse															
C	Mechanischer Codierer		C61	MEC 1-2												
				EA/02-10					I max. 1 mA							
				Potentiometerspur					2 x 10 kOhm							
				Kontaktspur					Abwicklung MS26-0							
			C62	MEC 1-7												
				EA/10-10					I max. 1 mA							
				Potentiometerspur					2 x 5 kOhm							
				Kontaktspur					Abwicklung MS26-0-1							
H	Hall-Potentiometer		E14811						0,5...2,5...4,5V / 4,5...2,5...0,5V							

	V14L	S8	P	T	-	01Z C	+	03 R	-	A05 C61	+	A110	-	X

Achse 2: Schaltrichtung 3-4 links / Schaltrichtung 7-8 rechts *(entfällt bei V14.1L und V14.1R)*

Siehe Beschreibung Achse 1!

Sonderausführung

X Sonder / Kundenspezifisch

Technische Angaben können je nach Konfiguration oder Einsatzfall abweichen! Technische Änderungen vorbehalten!

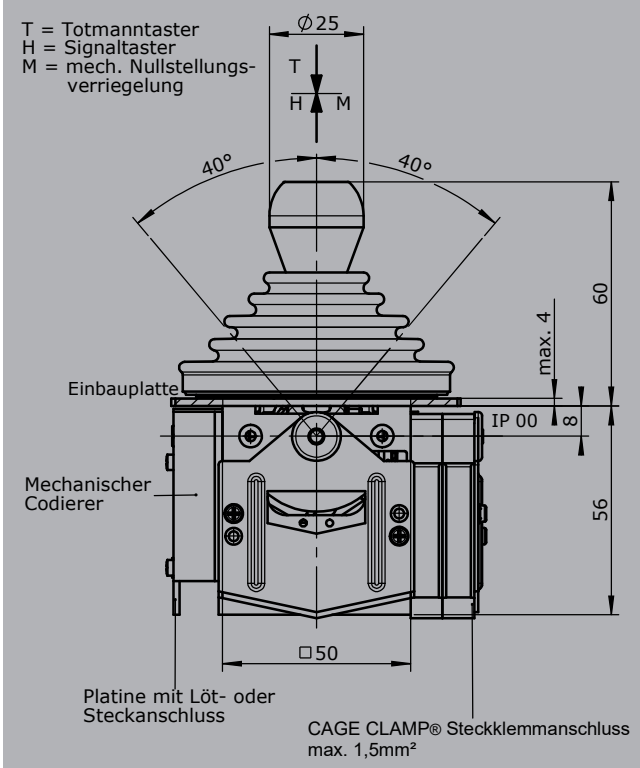

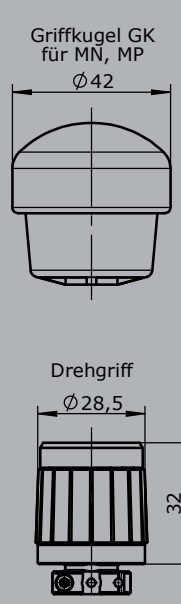

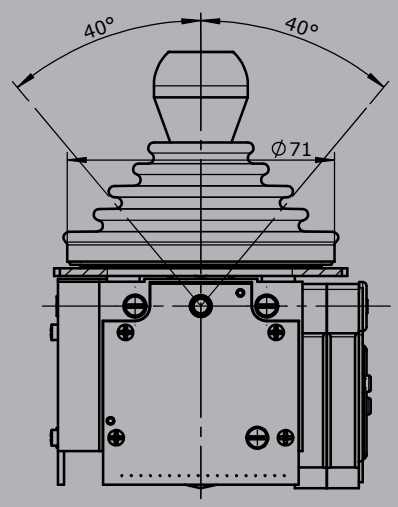

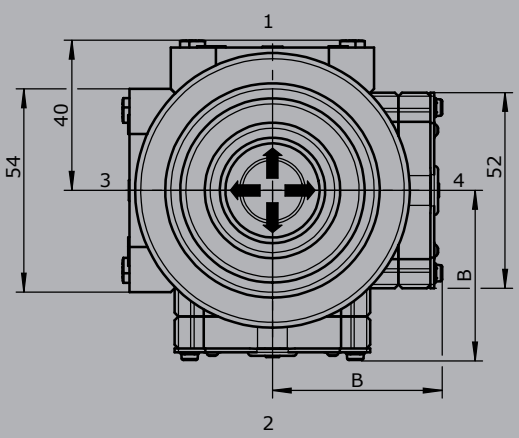

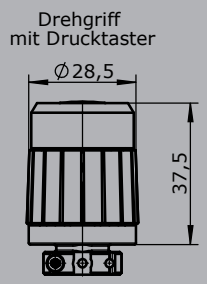

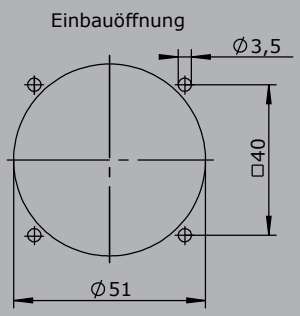

Form	Kontakt-zahl	Maß B
01	2	36
02	4	45
03	6	54

Technische Angaben können je nach Konfiguration oder Einsatzfall abweichen! Technische Änderungen vorbehalten!