Tragbares Steuerpult
TS2

Das tragbare Steuerpult TS2 dient zum Steuern und Überwachen von erforderlichen Geräten. Die Brustplatte mit Tragegurt ermöglicht ein ermüdungsfreies Tragen. Auch ohne eine Brustplatte kann ein einstellbarer Tragegurt angebracht werden.

Oberflächenbehandlung:
Grundierung und Struktur-Decklack
Standardfarbe RAL 7032 grau

Technischen Daten:

Betriebstemperatur	-40°C bis +85°C
Schutzart	IP65

Beispiel Abbildung

TS2	-SB 1	-RH 1	-K 3	-HS 1	/	V...	/	KLS	/	X

Grundgerät

TS2	Tragbares Steuerpult mit Brustplatte, Tragegurt
TS21	Tragbares Steuerpult mit Tragegurt
TS22	Tragbares Steuerpult mit Haltebügel, Tragegurt

Zubehör

SB 1	Standbügel für Steuerpult Alu-Rohr 2 Stück	
SB 2	Standbügel für Steuerpult V2 A-Stahl-Rohr 2 Stück	
RH 1	Reelinghaken für Steuerpult V2 A Stahl	
K 1	Kabeleinführung M32 Kabel 11 - 21 mm mit Knickschutz	
K 2	Kabeleinführung M40 Kabel 19 - 28 mm mit Knickschutz	
K 3	Kabeleinführung 180° schwenkbar M32 Kabel 11 - 21 mm mit Knickschutz	
HS 1	Steckdose 16-polig Stifteinsatz	HAN 16E ohne Verdrahtung
HB 1	Stecker 16-polig Buchseneinsatz	HAN 16E ohne Verdrahtung
HS 2	Steckdose 24-polig Stifteinsatz	HAN 24E ohne Verdrahtung
HB 2	Stecker 24-polig Buchseneinsatz	HAN 24E ohne Verdrahtung
HS 3	Steckdose 32-polig Stifteinsatz	HAN 32E ohne Verdrahtung
HB 3	Stecker 32-polig Buchseneinsatz	HAN 32E ohne Verdrahtung
	Bezeichnungsschild ungraviert für Verbund- / Stirnradantriebe	
	Bezeichnungsschild graviert für Verbund- / Stirnradantriebe	

Bestückung der Steuerpulte

V	Verbundantriebe *(siehe Kapitel Joysticks)*
S	Stirnradantriebe *(siehe Kapitel Joysticks)*
N	Steuerschalter *(siehe Seite 118)*
Weitere Befehls- und Meldegeräte (siehe Seite 142 und 265)	

Technische Angaben können je nach Konfiguration oder Einsatzfall abweichen! Technische Änderungen vorbehalten!

Tragbares Steuerpult
TS2

TS 2	-SB 1	-RH 1	-K 3	-HS 1	/	V...	/	KLS	/	X

Kabel und Verdrahtung				
Kabel Ölflex Classic FD 810 P	18 x 1 mm²	13,9 mm Ø	-5°C bis +70°C	je Meter
Kabel Ölflex Classic FD 810 P	25 x 1 mm²	16,4 mm Ø	-5°C bis +70°C	je Meter
Kabel Ölflex Classic FD 810 P	34 x 1 mm²	18,9 mm Ø	-5°C bis +70°C	je Meter
Kabel Ölflex Crane	18 x 1 mm²	19,2 mm Ø	-25°C bis +80°C	je Meter
Kabel Ölflex Crane	24 x 1 mm²	22,1 mm Ø	-25°C bis +80°C	je Meter
Kabel Ölflex Crane	36 x 1 mm²	26,1 mm Ø	-25°C bis +80°C	je Meter
KLS	Verdrahtung auf Stecker / Steckdose je Ader			
KLK	Verdrahtung auf Kabel je Ader			

Sonderausführung	
X	Sonder / Kundenspezifisch
X1	Gehäuse antistatische Ausführung < 10^9 Ohm/cm
X2	Lackierung Farbe gelb RAL 1021

Technische Angaben können je nach Konfiguration oder Einsatzfall abweichen! Technische Änderungen vorbehalten!

Tragbares Steuerpult
TS2

mit Brustplatte und Tragegurt
mit Verbundantrieben

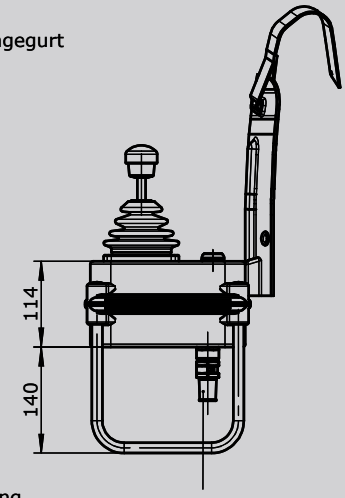

Kabeleinführung
mit Zugentlastung und Knickschutz
oder Steckvorrichtung

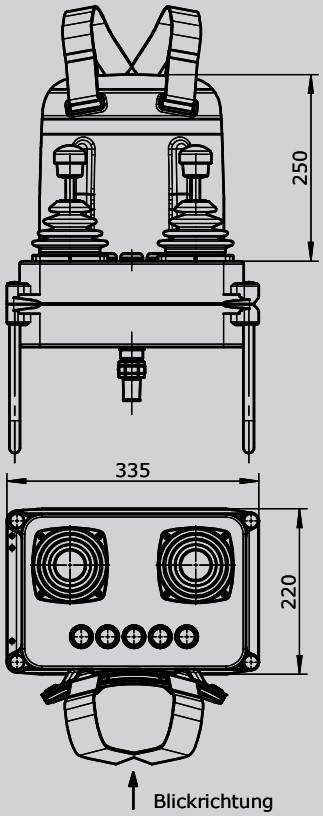

mit Tragegurt
mit Verbundantrieben

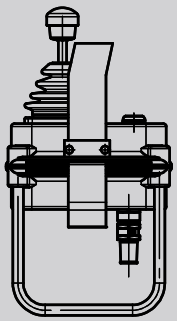

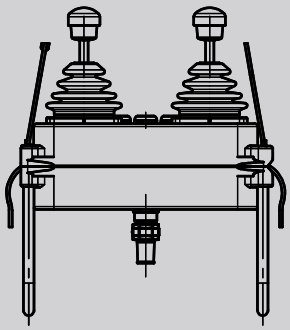

mit Haltebügel und Kabeleinführung schwenkbar
mit Verbundantrieben

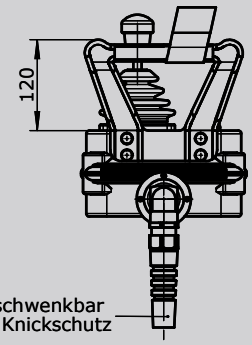

Kabeleinführung 180° schwenkbar
mit Zugentlastung und Knickschutz

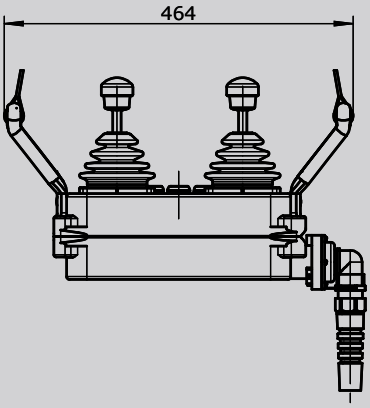

Technische Angaben können je nach Konfiguration oder Einsatzfall abweichen! Technische Änderungen vorbehalten!