Tragbares Steuerpult
TS1

Das tragbare Steuerpult TS1 dient zum Steuern und Überwachen von erforderlichen Geräten. Die Brustplatte mit Tragegurt ermöglicht ein ermüdungsfreies Tragen. Auch ohne eine Brustplatte kann ein einstellbarer Tragegurt angebracht werden.

Oberflächenbehandlung:
Grundierung und Struktur-Decklack
Standardfarbe RAL 7032 grau

Beispiel Abbildung

Technische Daten:

Betriebstemperatur	-40°C bis +85°C
Schutzart	IP54

		TS1	-SB 1	-RH 1	-K 3	-HS 1	/	V...	/	KLS	/	X
Grundgerät												
TS1	Tragbares Steuerpult mit Brustplatte, Tragegurt											
TS11	Tragbares Steuerpult mitTragegurt											
Zubehör												
SB 1	Standbügel für Steuerpult Alu-Rohr 2 Stück											
SB 2	Standbügel für Steuerpult V2 A-Stahl-Rohr 2 Stück											
RH 1	Reelinghaken für Steuerpult V2 A Stahl											
K 1	Kabeleinführung M32 Kabel 11 - 21 mm											
K 2	Kabeleinführung M40 Kabel 19 - 28 mm											
K 3	Kabeleinführung 180° schwenkbar M32 Kabel 11-21 mm											
HS 1	Steckdose 16-polig Stifteinsatz	HAN 16E ohne Verdrahtung										
HB 1	Stecker 16-polig Buchseneinsatz	HAN 16E ohne Verdrahtung										
HS 2	Steckdose 24-polig Stifteinsatz	HAN 24E ohne Verdrahtung										
HB 2	Stecker 24-polig Buchseneinsatz	HAN 24E ohne Verdrahtung										
HS 3	Steckdose 32-polig Stifteinsatz	HAN 32E ohne Verdrahtung										
HB 3	Stecker 32-polig Buchseneinsatz	HAN 32E ohne Verdrahtung										
Bezeichnungsschild ungraviert für Verbund-/Stirnradantriebe												
Bestückung der Steuerpulte												
V	Verbundantriebe *(siehe Kapitel Joysticks)*											
N	Steuerschalter *(siehe Seite 118)*											
Weitere Bedienelemente (siehe Seite 142 und 265)												
Kabel und Verdrahtung												
Kabel Ölflex Classic FD 810 P	18 x 1 mm²	13,9 mm Ø	-5°C bis +70°C	je Meter								
Kabel Ölflex Classic FD 810 P	25 x 1 mm²	16,4 mm Ø	-5°C bis +70°C	je Meter								
Kabel Ölflex Classic FD 810 P	34 x 1 mm²	18,9 mm Ø	-5°C bis +70°C	je Meter								
Kabel Ölflex Crane	18 x 1 mm²	19,2 mm Ø	-25°C bis +80°C	je Meter								
Kabel Ölflex Crane	24 x 1 mm²	22,1 mm Ø	-25°C bis +80°C	je Meter								
Kabel Ölflex Crane	36 x 1 mm²	26,1 mm Ø	-25°C bis +80°C	je Meter								
KLS	Verdrahtung auf Stecker / Steckdose je Ader											
KLK	Verdrahtung auf Kabel je Ader											
Sonderausführung												
X	Sonder / Kundenspezifisch											
X1	Gehäuse antistatische Ausführung < 10^9 Ohm/cm											
X2	Lackierung Farbe gelb RAL 1021											

Technische Angaben können je nach Konfiguration oder Einsatzfall abweichen! Technische Änderungen vorbehalten!

Tragbares Steuerpult
TS1

mit Brustplatte und Tragegurt
mit Verbundantrieben

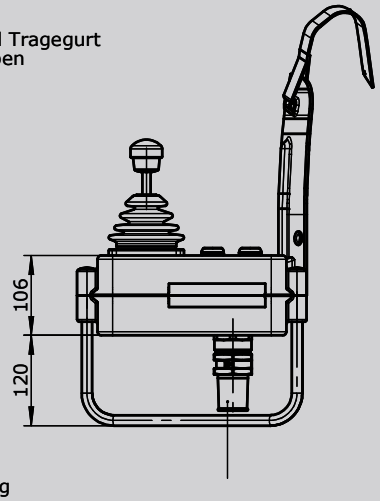

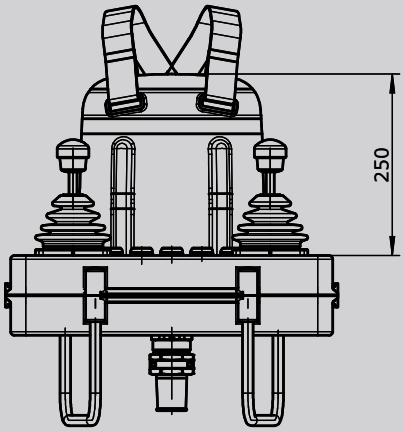

Kabeleinführung
mit Zugentlastung
und Knickschutz oder Steckvorrichtung

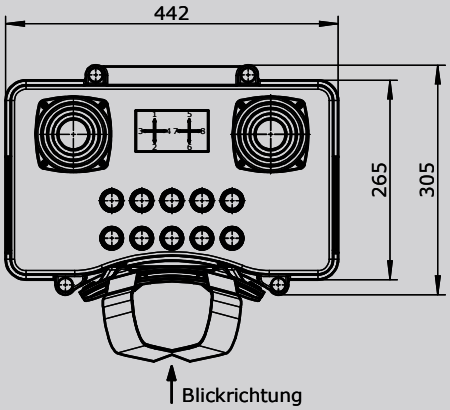

mit Tragegurt
mit Verbundantrieben

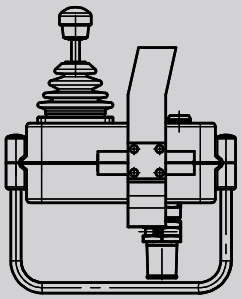

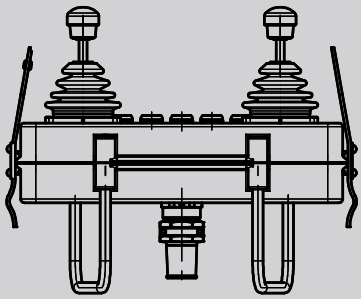

Technische Angaben können je nach Konfiguration oder Einsatzfall abweichen! Technische Änderungen vorbehalten!