Stirnradantrieb
S27

Der Stirnradantrieb S27 ist ein für den Hebezeugbereich und Schiffbau konzipiertes Hallsensor-Schaltgerät. Durch den modularen Aufbau ist dieses Schaltgerät universell einsetzbar. Der Stirnradantrieb ist beständig gegen Öl, Seeklima, Ozon und UV-Strahlung.

Beispiel Abbildung

Technische Daten

Mechanische Lebensdauer S27	6 Millionen Schaltspiele
Betriebstemperatur	-40°C bis +85°C
Schutzart	Bis zu IP65, Elektronik IP67
Funktionale Sicherheit	PLd fähig (EN ISO 13849, entspricht SIL2 nach DIN EN IEC 61508)

		S27L	M	- Z	- E...	- S...	- X
Grundgerät							
S27L	Stirnradantrieb links						
S27R	Stirnradantrieb rechts						
Griffe / Ballengriffe							
	Griffkugel (standard)						
M	Mech. Nullstell.-Verriegelung						
Q	T-Griff						
Z	Rückzugfeder						
R	Reibungsbremse						
Schnittstelle *(Beschreibung auf den Folgeseiten)*							
E0xx	Schaltausgang						
E1xx	Spannungsausgang						
E2xx	Stromausgang						
Stecker							
S...	Standard Stecker *(siehe Seite 125)*						
Sonderausführung							
X	Sonder / Kundenspezifisch						

Kennzeichnung der Einbauvarianten mit Schaltrichtungen:

S27 links

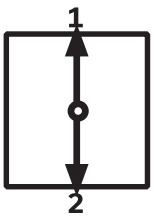

S27 rechts

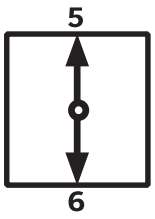

Technische Angaben können je nach Konfiguration oder Einsatzfall abweichen! Technische Änderungen vorbehalten!

Digitale Schaltausgänge				
Versorgungsspannung	9-32 V DC			
Strombelastbarkeit	Richtungssignale 150 mA			
	Nullstellungssignale 500 mA			
Verdrahtung	Kabel 500 mm lang ohne Stecker			
	Optional mit Stecker *(siehe Standard Stecker Seite 125)*			S
2 Richtungssignale + 1 Nullstellungssignal (galvanisch getrennt)				
		1 Achse	E001 1	

Spannungsausgänge (nicht stabilisiert)				
Versorgungsspannung	4,75-5,25 V DC			
Strombelastbarkeit	Richtungssignale 8 mA			
Verdrahtung	Kabel 500 mm lang ohne Stecker			
	Optional mit Stecker *(siehe Standard Stecker Seite 125)*			S
0,5...2,5...4,5 V redundant + 2 Richtungssignale				
		1 Achse	E104 1	
		Ausgangsoptionen		
		Kennlinie:		
		Gegenläufig	1	
		Parallel	2	
		Gegenläufig mit Totzone +/- 3° (standard)	3	
		Parallel mit Totzone +/- 3°	4	

Spannungsausgänge				
Versorgungsspannung	9-32 V DC (*11,5-32 V)			
Strombelastbarkeit	Richtungssignale 150 mA			
	Nullstellungssignale 500 mA			
Verdrahtung	Kabel 500 mm lang ohne Stecker			
	Optional mit Stecker *(siehe Standard Stecker Seite 125)*			S
0,5...2,5...4,5 V redundant + 2 Richtungssignale + 1 Nullstellungssignal (galvanisch getrennt)				
		1 Achse	E112 1	
0...5...10 V redundant + 2 Richtungssignale + 1 Nullstellungssignal (galvanisch getrennt), Versorgungsspannung 11,5 - 32 V DC				
		1 Achse	E132 1	
10...0...10 V + 2 Richtungssignale + 1 Nullstellungssignal (galvanisch getrennt), Versorgungsspannung 11,5 - 32 V DC, Signalerfassung redundant mit Fehlerüberwachung und Fehlersignal				
		1 Achse	E136 1	
		Ausgangsoptionen		
		Kennlinie:		
		Gegenläufig *1	1	
		Parallel *1	2	
		Gegenläufig mit Totzone +/- 3° *1 (standard)	3	
		Parallel mit Totzone +/- 3° *1	4	
		**1 nicht kombinierbar mit Ausgang E136X*		
		Einfach *2	5	
		Einfach mit Totzone *2 (Standard)	6	
		**2 nicht kombinierbar mit Ausgängen E112X und E132X*		
Spannungsausgänge mit anderen Werten auf Anfrage!				

Technische Angaben können je nach Konfiguration oder Einsatzfall abweichen! Technische Änderungen vorbehalten!

Stromausgänge				
Versorgungsspannung	9-32 V DC			
Strombelastbarkeit	Richtungssignale 150 mA			
	Nullstellungssignale 500 mA			
Verdrahtung	Kabel 500 mm lang ohne Stecker			
	Optional mit Stecker *(siehe Standard Stecker Seite 125)*			S
0...10...20 mA + 2 Richtungssignale + 1 Nullstellungssignal (galvanisch getrennt), Signalerfassung redundant mit Fehlerüberwachung und Fehlersignal				
		1 Achse	E206 1	
20...0...20 mA + 2 Richtungssignale + 1 Nullstellungssignal (galvanisch getrennt), Signalerfassung redundant mit Fehlerüberwachung und Fehlersignal				
		1 Achse	E208 1	
4...12...20 mA + 2 Richtungssignale + 1 Nullstellungssignal (galvanisch getrennt), Signalerfassung redundant mit Fehlerüberwachung und Fehlersignal				
		1 Achse	E214 1	
20...4...20 mA + 2 Richtungssignale + 1 Nullstellungssignal (galvanisch getrennt), Signalerfassung redundant mit Fehlerüberwachung und Fehlersignal				
		1 Achse	E216 1	
		Ausgangsoptionen:		
		Einfach		5
		Einfach mit Totzone +/-3° (standard)		6
Stromausgänge mit anderen Werten auf Anfrage!				

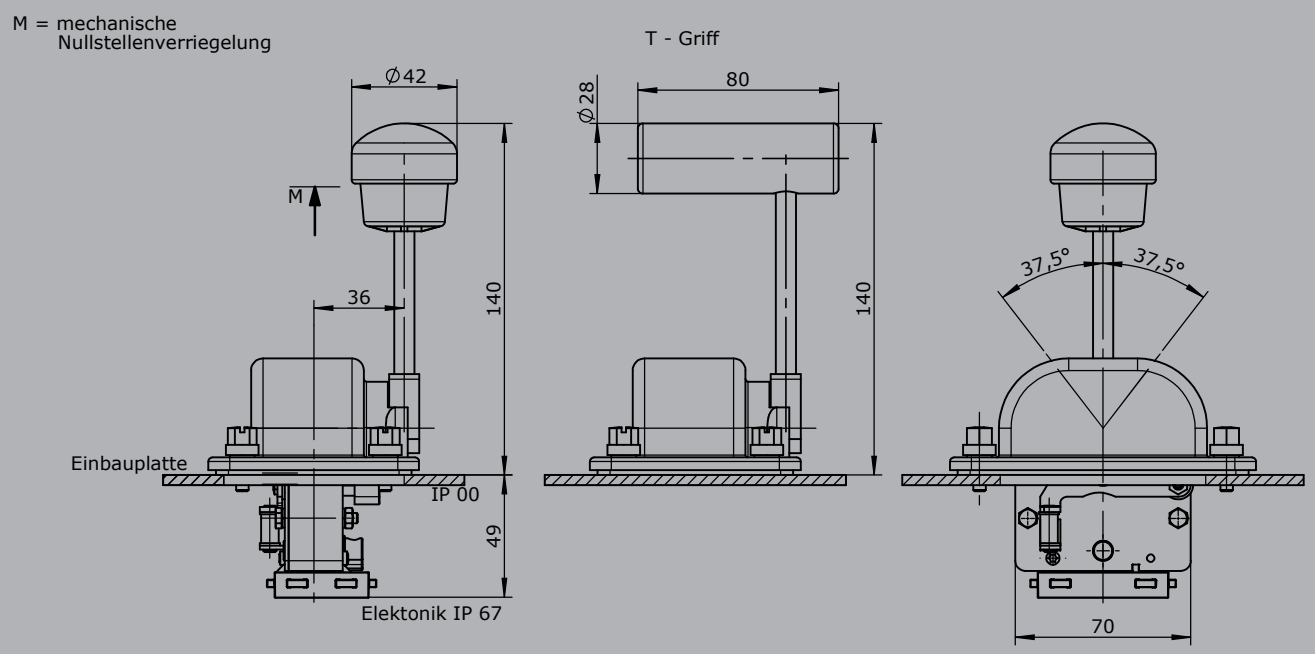

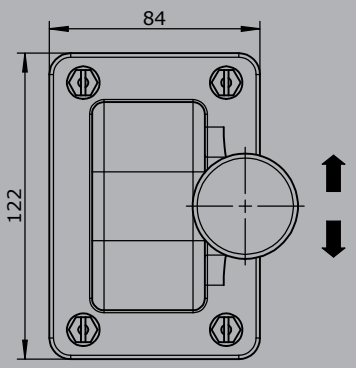

Einbauöffnung

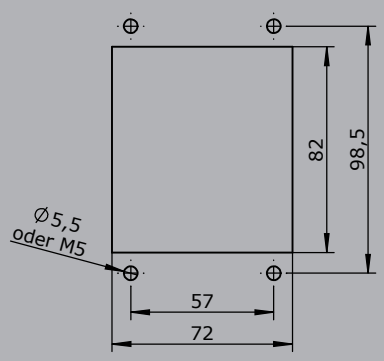

Technische Angaben können je nach Konfiguration oder Einsatzfall abweichen! Technische Änderungen vorbehalten!