Stirnradantrieb
S1

Der S1 ist ein für den Fernsteuer- und Elektrohydraulikbereich konzipierter einachsiger Joystick.
Durch den modularen Aufbau ist dieses Schaltgerät universell einsetzbar.

Beispiel Abbildung

Technische Daten

Mechanische Lebensdauer S1	6 Millionen Schaltspiele
Betriebstemperatur	-40°C bis +85°C
Schutzart	bis zu IP65

	S1	T	- 2 Z P	- A05 P374	- X
Grundgerät					
S1 Stirnradantrieb 1-Achser					
Griffe / Ballengriffe					
T Totmanntaster					
Achse 1 (Schaltrichtung 1-2)					
2 2 Kontakte (1,5A 24 V DC13)					
Z Rückzugfeder					
P Potentiometer					
Beschreibung Achse 1 (Schaltrichtung 1-2)					
A05 Abwicklung MSP21					
P374 Potentiometer T 375 2 x 5 kOhm					
Sonderausführung					
X Sonder / Kundenspezifisch					

Technische Angaben können je nach Konfiguration oder Einsatzfall abweichen! Technische Änderungen vorbehalten!

Stirnradantrieb
S1

		S1	T	- 2 Z P	- A05 P374	- X

Grundgerät	
S1	1-Achser

Griffe / Ballengriffe	
	Griffkugel (Standard)
M	Mech. Nullstell.-Verriegelung
T	Totmanntaster
D	Drucktaster
GS8	Griffstück GS8

		S1	T	- 2 Z P	- A05 P374	- X

Achse 1: Schaltrichtung 1-2 links					
1	1 Kontakt	Standard Kontakt - Abwicklung siehe Seite 127			
2	2 Kontakte	z.B.			
3	3 Kontakte	A05		MS21	
4	4 Kontakte	A050		MS21-0	
		A060		MS22-0	
		A99 Kontakt - Abwicklung nach Kundenwunsch			
Z	Rückzugfeder *(im Grundgerät enthalten!)*				
R	Reibungsbremse				
P	Potentiometer	P372	T375	2 x 1 kOhm	I max. 1 mA
		P374	T375	2 x 5 kOhm	I max. 1 mA
		P274	T430	2 x 5 kOhm	I max. 1 mA
		Mit Richtungsspuren			

		S1	T	- 2 Z P	- A05 P374	- X

Sonderausführung	
X	Sonder / Kundenspezifisch

Technische Angaben können je nach Konfiguration oder Einsatzfall abweichen! Technische Änderungen vorbehalten!

T = Totmanntaster

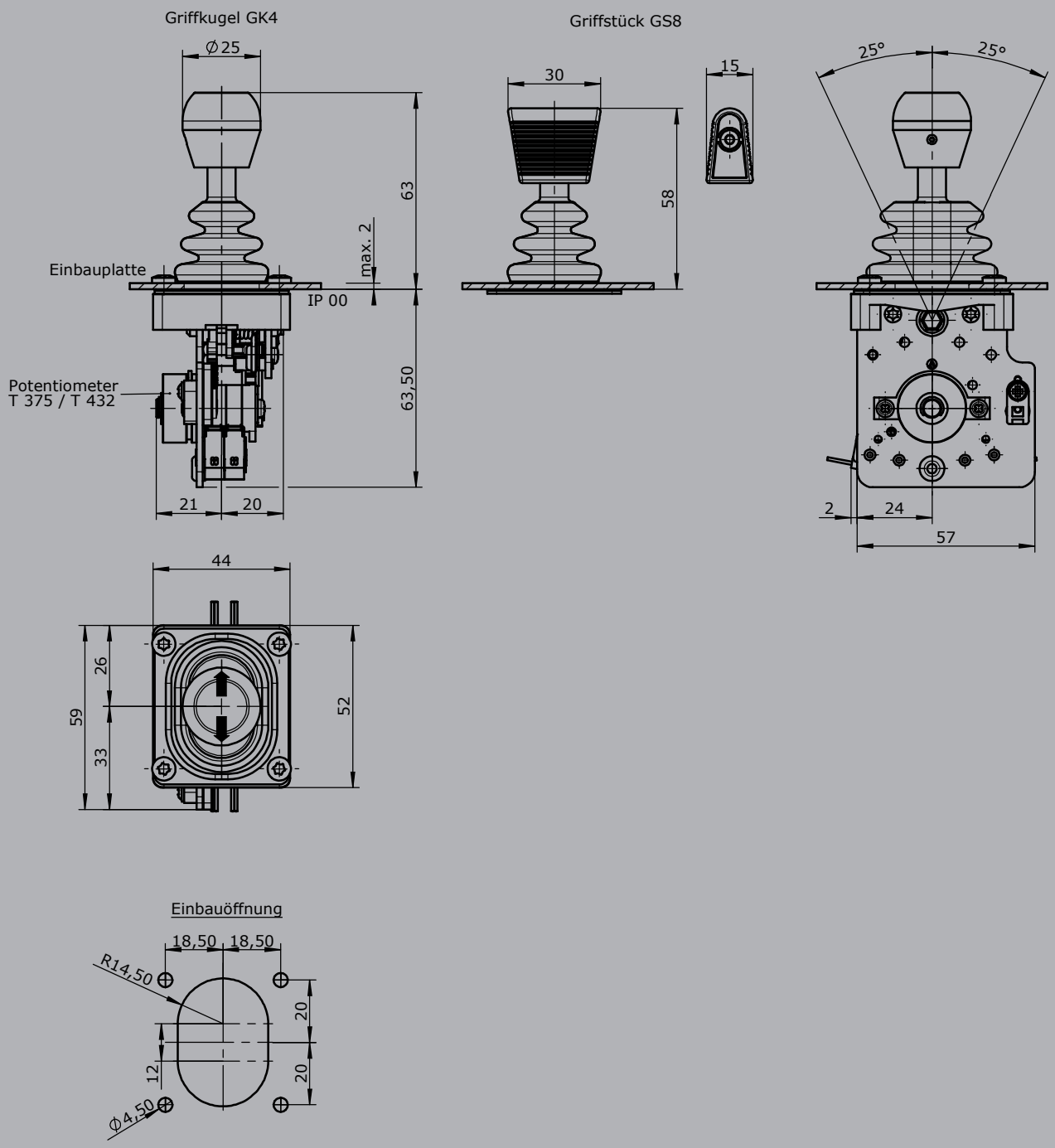

Technische Angaben können je nach Konfiguration oder Einsatzfall abweichen! Technische Änderungen vorbehalten!