Fußpedal
P8 / PP8

Das Fußpedal P8 / PP8 ist ein mit dem Fuß zu betätigendes robustes Schaltgerät. Das Schaltgerät ist beständig gegen Öl, Seeklima, Ozon und UV-Strahlung.

Technische Daten

Mechanische Lebensdauer P8	6 Millionen Schaltspiele
Mechanische Lebensdauer PP8	10 Millionen Schaltspiele
Betriebstemperatur	-40°C bis +85°C
Schutzart P8	IP54
Schutzart PP8	IP65
Farbe	RAL 7032 kieselgrau

		P8	-1 Z	P	-A01	P124	-X
Grundgerät							
P8	Fußpedal						
	Robustausführung						
PP8	Fußpedal						
Rastung							
	Ohne						
R2	0-2						
R3	0-3						
R4	0-4						
Schaltrichtung 1-2							
1	1 Kontakt	Standard Kontakte - Abwicklung siehe Seite 127					
2	2 Kontakte	z.B.					
3	3 Kontakte	MS11	A01				
4	4 Kontakte*	MS12	A02				
5	5 Kontakte*	MS13	A03				
6	6 Kontakte*	MS14	A04				
*Nur ohne Potentiometer möglich!		*A99 Kontakt - Abwicklung nach Kundenwunsch*					
Z	Rückzugfeder						
R	Reibungsbremse						
(P)	Anbaumöglichkeit für Potentiometer und Codierer (Gessmann-Typen)						
P	Potentiometer	P121 T374 0,5 kOhm I max. 1 mA					
		P122 T374 1 kOhm I max. 1 mA					
		P123 T374 2 kOhm I max. 1 mA					
		P124 T374 5 kOhm I max. 1 mA					
		P125 T374 10 kOhm I max. 1 mA					
		Weitere Potentiometer auf Anfrage!					
Sonderausführung							
X	Sonder / Kundenspezifisch						

Technische Angaben können je nach Konfiguration oder Einsatzfall abweichen! Technische Änderungen vorbehalten!

Fußpedal
P8 / PP8

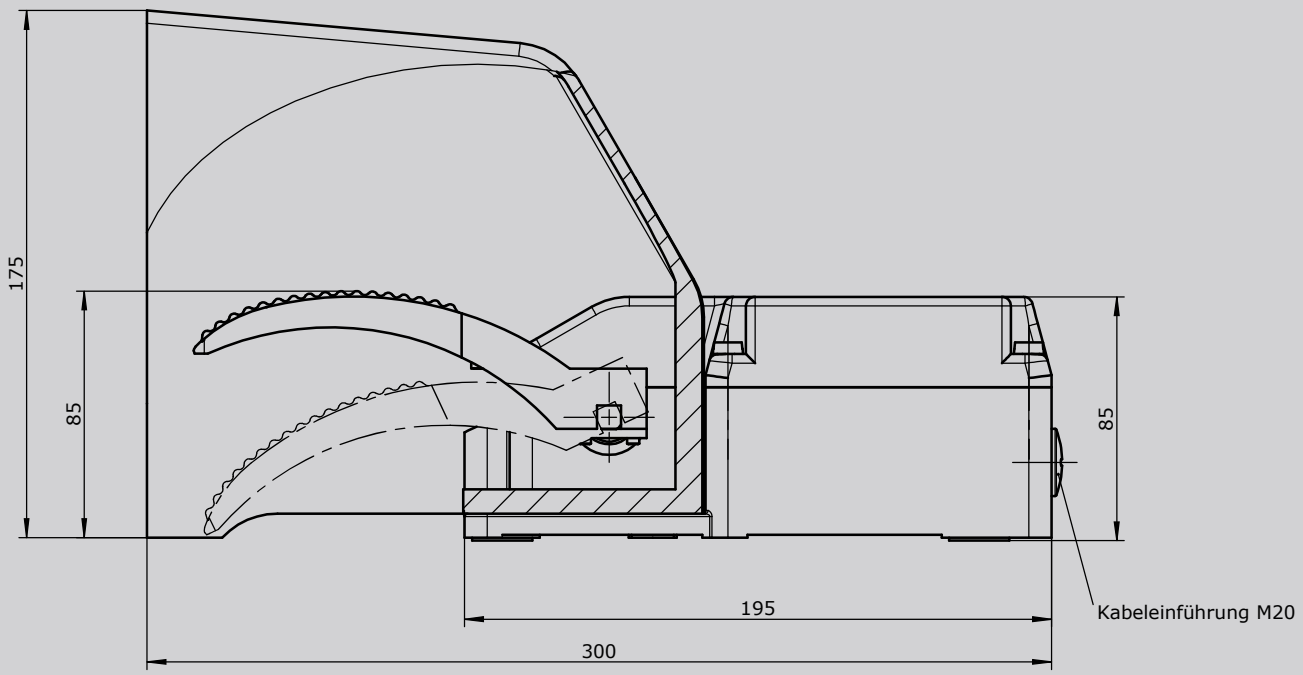

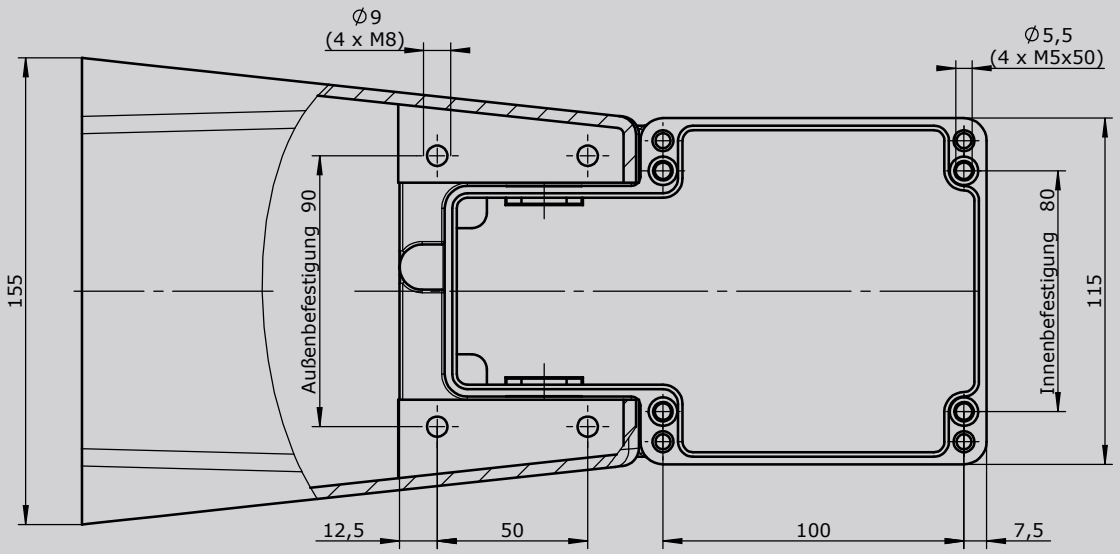

Technische Angaben können je nach Konfiguration oder Einsatzfall abweichen! Technische Änderungen vorbehalten!