Lenkstockschalter
V23

Der Lenkstockschalter V23 ist für den Anbau an eine Lenksäule konzipiert.

Technische Daten

Mechanische Lebensdauer V23S	1 Millionen Schaltspiele
Betriebstemperatur	-40°C bis +85°C

Beispiel Abbildung

	V23S	-D	-F2	-2	+2	-X
Grundgerät						
V23.1S Lenkstockschalter 1-Achser mit Rastung						
V23S Lenkstockschalter 2-Achser mit Rastung						
Griff						
D Drucktaster (Imax = 100 mA)						
F1 Schaltfunktion 1-stufig						
F2 Schaltfunktion 2-stufig						
Achse 1: Schaltrichtung 1-2						
2 2 Kontakte 1,5A 24 V DC						
Achse 2: Schaltrichtung 3-4 (entfällt bei V23.1)						
Siehe Beschreibung Achse 1!						
Sonderausführung						
X Sonder / Kundenspezifisch						

Technische Angaben können je nach Konfiguration oder Einsatzfall abweichen! Technische Änderungen vorbehalten!

Lenkstockschalter

Einbau nur von unten

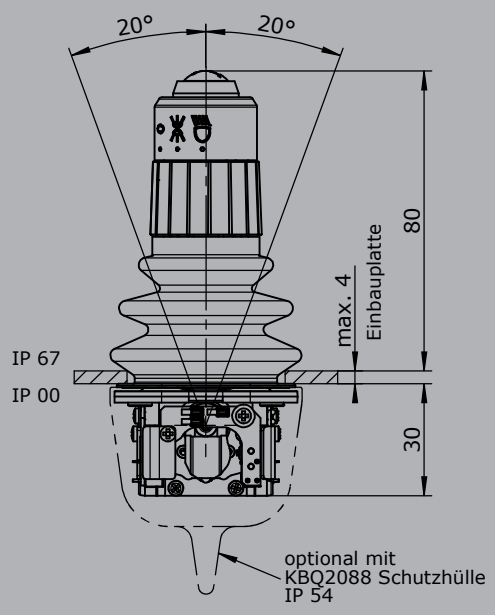

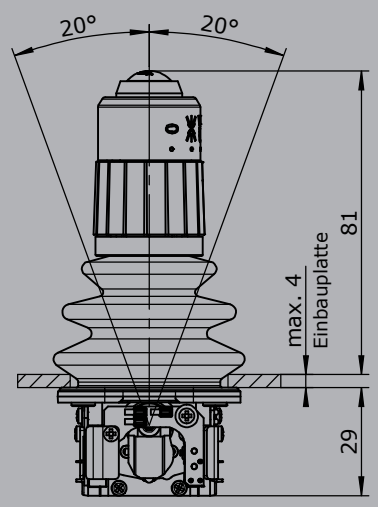

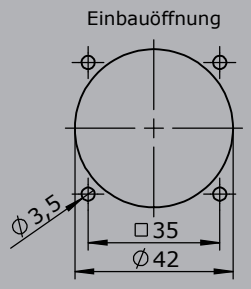

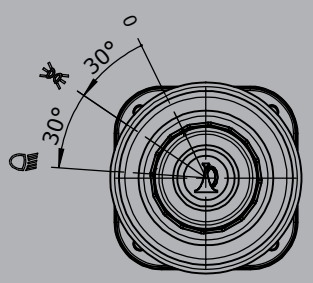

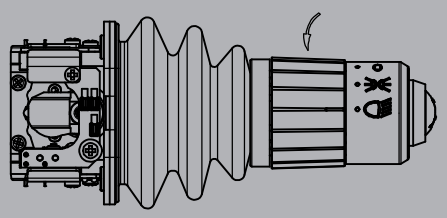

Technische Angaben können je nach Konfiguration oder Einsatzfall abweichen! Technische Änderungen vorbehalten!