Steuerstand
KST 30 drehbar

Der drehbare Steuerstand KST30 ist nach ergonomischen Richtlinen gestaltet und entspricht sehr hohen Komfortansprüchen. Die am Fahrersessel befestigten Innenpulte schwingen mit der Sitzfläche mit. Durch die mechanische Längs-, Neigungs- und Höhenverstellung lassen sich die Steuerpulte optimal auf jede Person abstimmen. Optional ist der Steuerstand, bei der Steuerpult-Version 1, mit zusätzlichen feststehenden Steuerpulten erweiterbar.
Die Standardausführung beinhaltet:

Innenliegenden Steuerpulte:
Die aus Kunststoff gefertigten Steuerpulte lassen sich in der Höhe an jedes Joystick-Modell anpassen. Zudem können die Steuerpulte kundenspezifisch mit individuellen Bedienelementen ausgestattet werden.

Außenpulte:
Die aus Stahlblech gefertigten Steuerpulte haben einen aufklappbaren Deckel mit Feststellvorrichtung. Durch die beiden Seitendeckel, lassen sich die Klemmleisten bequem erreichen. Die Bestückung der Befehls- und Meldegeräte erfolgt auf Kundenwunsch. Sonderpultformen bieten wir Ihnen gerne auf Anfrage an.

Fahrersessel:
Der komfortable Fahrersessel KFS11 ist mit einem Feder-Schwing-System, ölhydraulischer Schwingungsdämpfung inkl. Gewichteinstellung, einem atmungsaktiven Textilbezug, Armlehnen und Kopfstütze ausgestattet.

Traverse mit Drehgestell:
Der Deckel der Stahlblech-Traverse inkl. Fahrersessel ist nach vorne klappbar. Somit lassen sich bei Inbetriebnahme und Wartung alle Leitungen, Klemmleisten und Durchführungen bequem erreichen. Das Drehgestell ist spielfrei gelagert und lässt sich durch eine Rastung in 3° Schritten arretieren.

Oberflächenbehandlung:
Grundierung und Struktur-Decklack
Standardfarbe RAL 7035 lichtgrau kombiniert mit RAL 7015 schiefergrau

Beispiel Abbildung

KST3011	-U2	-M1	-F3	-LK	/	KFS 11	/	V85	/	V85	/	KL	/	X

Grundgerät	
KST3001	Steuerstand, mit Innenpulten Variante 1
KST3011	Steuerstand, mit Innenpulten Variante 1 und Außenpulten 160 mm breit
KST3031	Steuerstand, mit Innenpulten Variante 1 und Außenpulten 270 mm breit
KST3041	Steuerstand, mit Innenpulten Variante 1 und Außenpulten 320 mm breit
	Sonderpultformen auf Anfrage!

Unterbau	
U2	Drehbar 90° links, 180° rechts mit Rastung inkl. 2-stufiger Entriegelung
U3	Elektrisch drehbar 90° links, 180° rechts
U4	Nicht drehbar

Zubehör	
M1	Monitorhalterung mit Monitorgehäuse
M2	Monitorhalterung mit Monitorbefestigungswinkel
M3	Monitorhalterung ohne Monitorgehäuse/-befestigungswinkel
F3	Fußauflage KBF/716
LK	Manuelle Längsverstellung des Steuerstandes +/- 250 mm

Fahrersessel	
KFS11*	*(im Lieferumfang enthalten!)*
KFS9*	
KFS10*	
KFS12*	
**Beschreibung siehe Fahrersessel Seite 272*	

Technische Angaben können je nach Konfiguration oder Einsatzfall abweichen! Technische Änderungen vorbehalten!

V2023/1 01.01.2023

KST3011 -U2 -M1 -F3 -LK / KFS11 / V85 / V85 / KL / X

Bestückung der Steuerpulte	
V...	Verbundantriebe *(siehe Kapitel Joysticks)*
S...	Stirnradantriebe *(siehe Kapitel Joysticks)*
D...	Doppelhebelantriebe *(siehe Kapitel Joysticks)*
N...	Steuerschalter *(siehe Seite 118)*
...	*Weitere Befehls- und Meldegeräte (siehe Seite 142 und 265)*

Verdrahtung	
KL	Ohne, jedoch Klemmleiste eingebaut je Klemme
KLV	Auf Klemmleiste 4 mm^2 mit Einzelader 1 mm^2 je Klemme
KLV	Auf SPS (SPS Beistellung) mit Einzelader 1 mm^2 je Klemme
KLVA	Außenverdrahtung Einzeladern hochflexibel 1,5 mm^2, 5 m lang je Ader
	Mehr-/Minderpreis je Meter

Sonderausführung	
X	Sonder / Kundenspezifisch
X	Sonderlackierung

Technische Angaben können je nach Konfiguration oder Einsatzfall abweichen! Technische Änderungen vorbehalten!

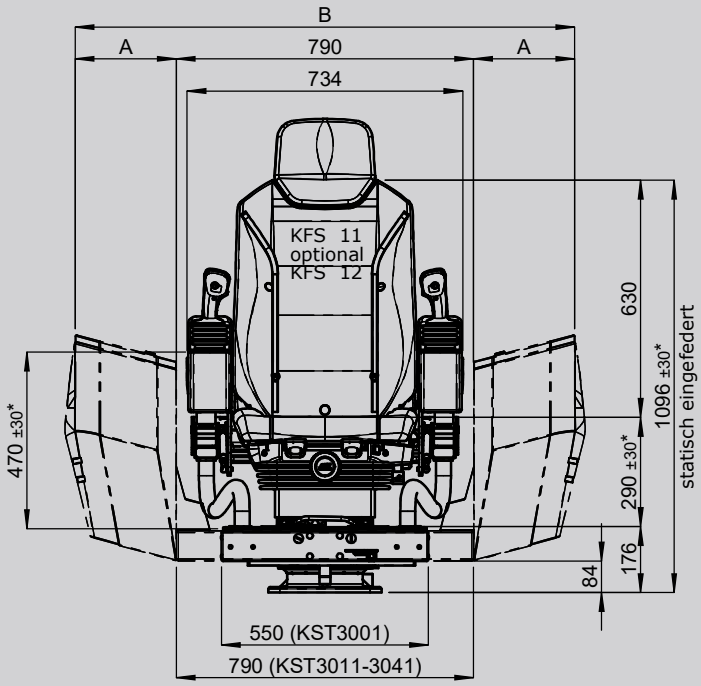

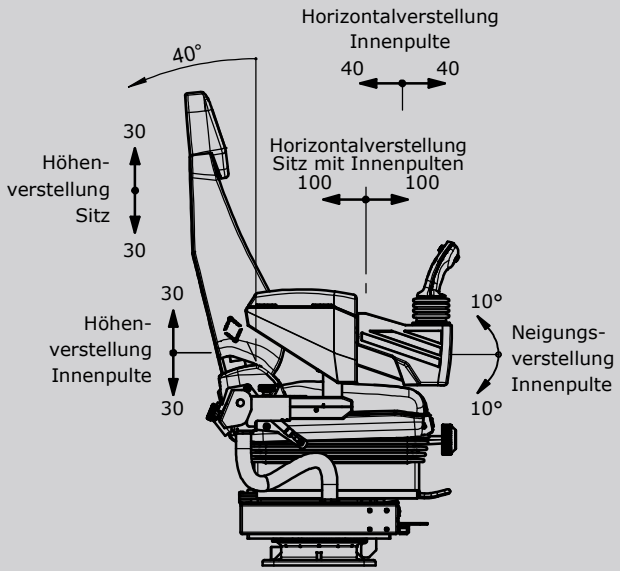

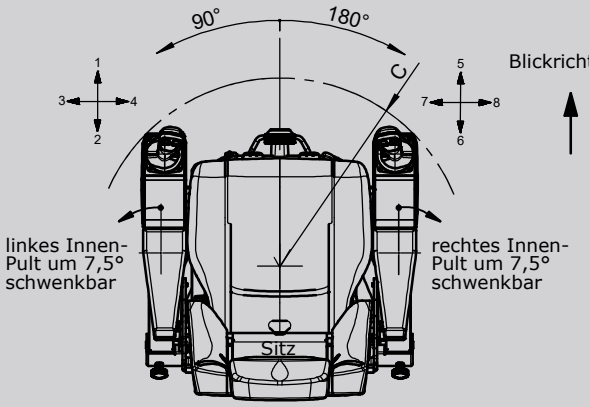

KST 3001

Blickrichtung

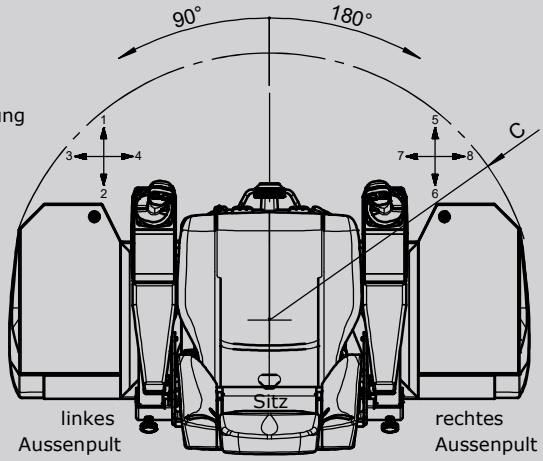

KST 3011-3041
Innenpulte NICHT schwenkbar

Bodenbefestigung

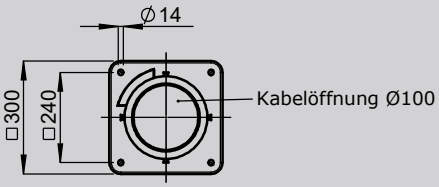

* einstellbar

Form	Maß A	Maß B	Maß C
KST 3001	-	-	500
KST 3011	160	1110	610
KST 3031	270	1330	710
KST 3041	320	1430	755

Technische Angaben können je nach Konfiguration oder Einsatzfall abweichen! Technische Änderungen vorbehalten!