Gleichstromschaltelement
SO 1.10 Öffner
SS 1.10 Schließer

Das Gleichstromschaltelement wird für Signal- und Meldezwecke eingesetzt. Die Schnappmechanik verhindert bei langsamer Stößelbetätigung eine schleichende Kontaktöffnung. Das Löschen des bei Gleichstrom auftretenden Lichtbogens wird durch 2 hochwertige Dauermagnete unterstützt.

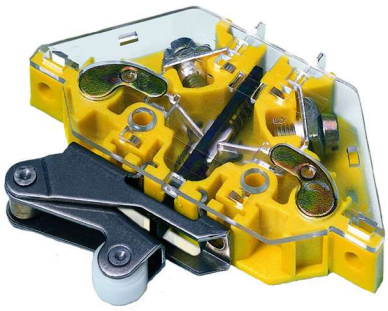

Diese sind so angeordnet, dass die Polarität beim Anschluss der +/- Leiter nicht beachtet werden muss. Dagegen ist bei der Montage der Schaltelemente die Poliarität der Löschmagnete zu beachten, damit eine gegenseitige nachteilige Beeinflussung verhindert wird. Zur Poliaritätkennzeichnung der eingebauten Löschmagnete stehen 4 verschiedenfarbige Schaltelemente zur Verfügung.

Die Montage der Schaltelemente darf nur auf nichtmagnetisierbaren Werkstoffen, mit Schrauben usw. aus Nicht-Eisen-Metall, erfolgen.

Die selbstreinigenden Silberkontakte sind für geringe Schalthäufigkeit, kleine Ströme und Spannungen geeignet. Die Kontakte können vergoldet geliefert werden (ca. 0,2µ). Dies ist unter 42 Volt erforderlich. Der seitliche Schraubanschluss M3,5 ist für 2 Leiter max. 2,5 mm² geeignet. Der Steckanschluss oben 4,8x0,8mm ist nach DIN 46247. Der seitliche Anschluss kann auch mit Steckfahnen 4,8 x 0,8 mm ausgerüstet werden.

Es können mehrere Schaltelemente aufeinander gesteckt und gemeinsam betätigt werden. Die Flachsteckanschlüsse sind dann nur noch beim obersten Schaltelement zugängig. Die Schaltelemente können mit einem Berührungsschutz nach DN VDE 0106 Teil 100 ausgerüstet werden.

	Schaltleistung		
	Öffner	Schließer	Zeitkonstante L/R
250 V DC	2A	1A	20 ms
125 V DC	4A	3A	20 ms
50 V DC	6A	6A	20 ms
30 V DC	10A	10A	20 ms
250 V AC 15	6A	6A	

Technische Daten

Mechanische Lebensdauer	2 Millionen Schaltspiele
Elektrische Lebensdauer	50.000 Schaltspiele (bei 2A 250 V DC L/R 20 ms)
Betriebstemperatur	-40°C bis +85°C
Schutzart	IP40

		SO 1.10	-B	-R	-F	-X
Grundgerät						
SO1.10	Gleichstromschaltelement Öffner					
	Kennfarbe grau oder blau					
SS1.10	Gleichstrom-Schaltelement Schließer					
	Kennfarbe gelb oder grün					
Zubehör						
B	Berührungsschutz KEG 142 nach DIN VDE 0106 Teil 100					
R	Rollenhebel					
K	Kniehebel (nur in Richtung schaltend)					
F	Flachsteckanschluss 4,8 x 0,8 mm seitlich (2 Stück)					
AU	Kontakte vergoldet ca. 0,5					
Sonderausführung						
X	Sonder / Kundenspezifisch					
X1	Schaltelement ohne Löschmagnet					

Technische Angaben können je nach Konfiguration oder Einsatzfall abweichen! Technische Änderungen vorbehalten!

Gleichstromschaltelement

SO 1.10 Öffner
SS 1.10 Schließer

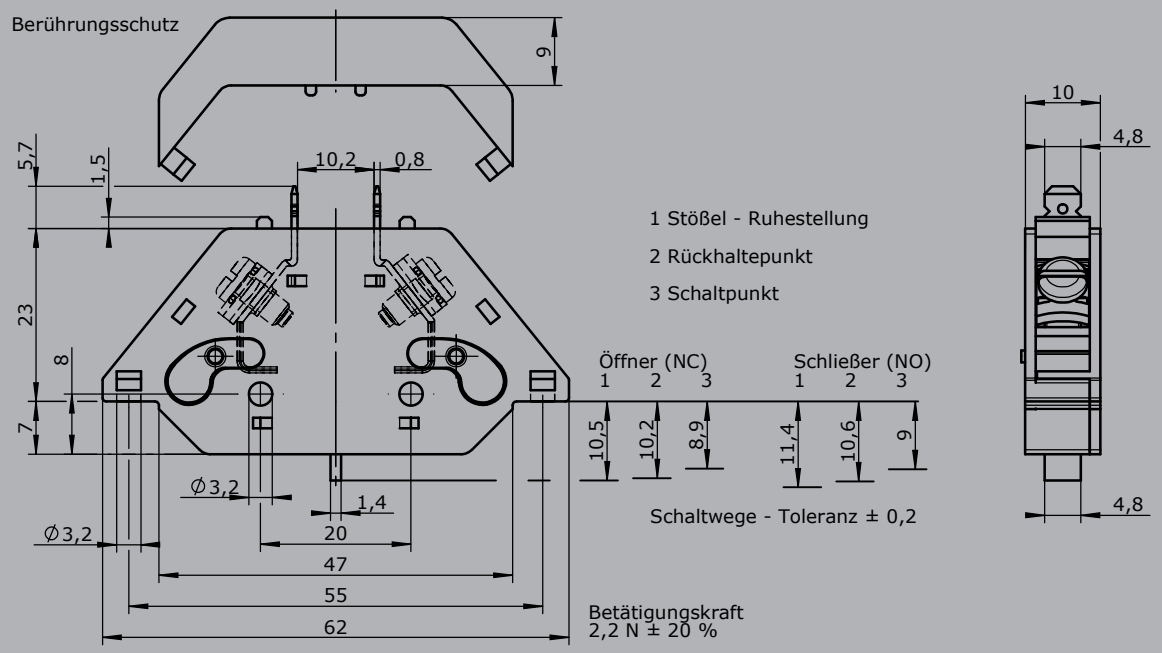

mit Rollenhebel

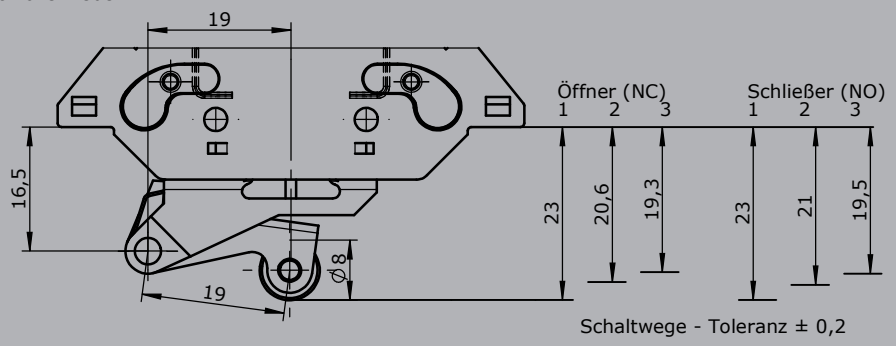

mit Kniehebel

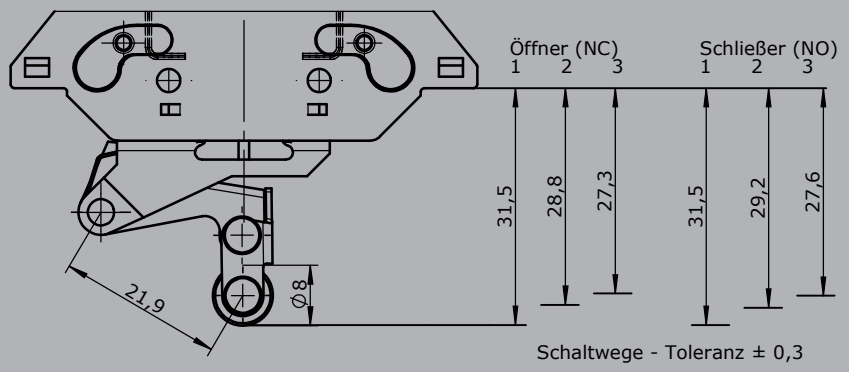

Technische Angaben können je nach Konfiguration oder Einsatzfall abweichen! Technische Änderungen vorbehalten!