Getriebeendschalter
GE1 / GE2

Der Getriebeendschalter GE1 / GE2 ist ein für den Hebezeugbereich konzipiertes robustes Schaltgerät. Die modular angebauten Mikroumschaltkontakte besitzen Zwangsöffner. Die Programmierung erfolgt durch stufenloses Verstellen von Doppelnockenscheiben welche je nach dem gewünschten Schaltprogramm mit 18° bis 192° schaltender Kontaktbahn ausgerüstet werden. Der Getriebeenschalter GE 1 (standard) besitzt Doppelnockenscheiben welche gemeinsam arretierbar sind. Der Getriebeendschalter GE 2 besitzt Doppelnockenscheiben welche einzeln arretierbar sind.

Technische Daten

Mechanische Lebensdauer GE1 / GE2	10 Millionen Schaltspiele
Betriebstemperatur	-40°C bis +85°C
Schutzart	IP65
Farbe	RAL 7032 kieselgrau

Kontaktergänzung 2 A 250 V AC oder 3 A 24 V DC 13

	GE 1	-10	-4	-P		-U7	-P	-18	-30	-60	-90	-X
Grundgerät												
GE1 Getriebeendschalter GE1 mit Anbauflansch												
GE2 Getriebeendschalter GE2 mit Anbauflansch												
Getriebe												
Übersetzung: 2:1 bis 10:1 Bsp.: 10:1 => 10												
11:1 bis 20:1												
21:1 bis 40:1												
41:1 bis 80:1												
81:1 bis 160:1												
161:1 bis 320:1												
Endschalter												
2 2 Kontakte												
3 3 Kontakte												
4 4 Kontakte												
5 5 Kontakte												
6 6 Kontakte												
7 7 Kontakte												
8 8 Kontakte												
9 9 Kontakte												
10 10 Kontakte												
11 11 Kontakte												
12 12 Kontakte												
13 13 Kontakte												
14 14 Kontakte												
15 15 Kontakte												
16 16 Kontakte												
(P) Anbaumöglichkeit für Potentiometer (Gessmann-Typen)												
P Potentiometer		P451 PW70 0,5 kOhm I max. 30 mA										
		P452 PW70 1 kOhm I max. 30 mA										
		P453 PW70 2 kOhm I max. 30 mA										
		P454 PW70 5 kOhm I max. 30 mA										
		P455 PW70 10 kOhm I max. 30 mA										
		Weitere Potentiometer auf Anfrage!										

Technische Angaben können je nach Konfiguration oder Einsatzfall abweichen! Technische Änderungen vorbehalten!

	GE 1	-10	-4	-P	-U7	-P	-18	-30	-60	-90	-X

Alugehäuse

U5	U17/13 170 x 130 mm (max. 8 Kontakte GE 1)
U6	U16/16 160 x 160 mm (max. 12 Kontakte GE 1/ max. 6 Kontakte GE 2)
U7	U16/20 160 x 200 mm (max. 16 Kontakte GE 1/max. 10 Kontakte GE 2)
U8	U16/26 160 x 260 mm (max. 16 Kontakte GE 2)
U9	U16/35 160 x 350 mm

Programmscheiben

Folgende Programmscheibenpaare sind lieferbar:

18°, 24°, 30°, 36°, 45°, 60°, 75°, 90°, 110°, 120°, 176°, 192°

Beispiel:

Kontakt 1: Programmscheibenpaar 18° (Einstellbereich 18°-36°)

Kontakt 2: Programmscheibenpaar 30° (Einstellbereich 30°-60°)

Kontakt 3: Programmscheibenpaar 60 (Einstellbereich 60°-120°)

Kontakt 4: Programmscheibenpaar 90° (Einstellbereich 90°-180°)

Kontakt n:

Abbildung

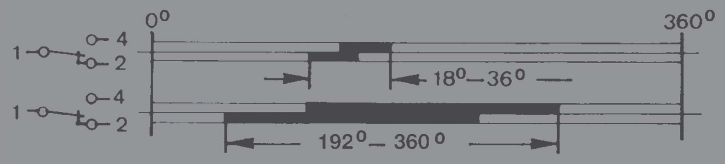

Die Programmscheiben sind innerhalb der 360° beliebig einstellbar

Sonderausführung

X	Sonder/ Kundenspezifisch

Getriebeendschalter
GE1 / GE2

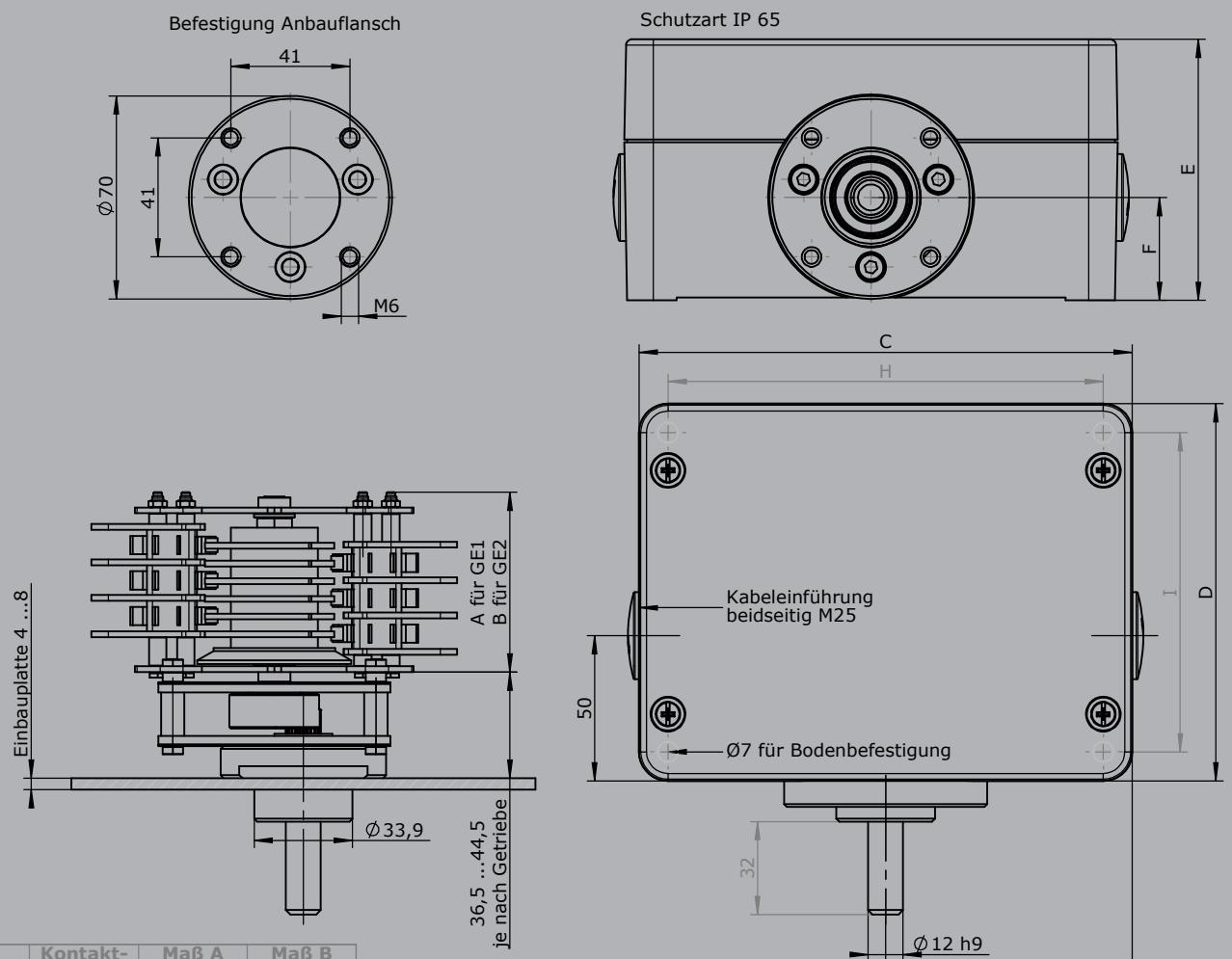

Form	Kontakt-zahl	Maß A (GE1)	Maß B (GE2)
1	1	32	35,5
2	2	38,5	42
3	3	44,5	48
4	4	50,5	54
5	5	56,5	60
6	6	63	66,5
7	7	69	72,5
8	8	75	78,5
9	9	81	84,5
10	10	87	90,5
11	11	93	96,5
12	12	99	102,5
13	13	105,5	109
14	14	111,5	115
15	15	117,5	121
16	16	123,5	127

Type	Dim. C	Dim. D	Dim. E	Dim. F	Dim. G	Dim. H	Dim. I
U17/13	170	130	90	35,5	75	150	110
U16/16	160	160	91	45	70	140	140
U16/20	160	200	100	45	70	140	180
U16/26	160	260	91	45	70	140	240
U16/35	160	350	100	45	70	140	330

Technische Angaben können je nach Konfiguration oder Einsatzfall abweichen! Technische Änderungen vorbehalten!