Doppelhebelantrieb
D3

Der Doppelhebelantrieb D3 ist ein als Schiffsfahrgeber konzipiertes robustes Schaltgerät. Durch den modularen Aufbau ist dieses Schaltgerät universell einsetzbar. Der Doppelhebelantrieb ist beständig gegen Öl, Seeklima, Ozon und UV-Strahlung.

Technische Daten

Mechanische Lebensdauer D3	12 Millionen Schaltspiele
Betriebstemperatur	-40°C bis +85°C
Schutzart	IP66 frontseitig

Beispiel Abbildung

D3 S5 Q / Q -2 R P +3 R P -B -A05 P484 +A05 P484 -E1292 -S... -X

Grundgerät	
D3	Doppelhebelantrieb
Schalthebellänge	
S5	-20 mm
Griffe- Schaltstange links	
Q	T-Griff
Griffe- Schaltstange rechts	
Q	T-Griff
Achse 1 (Schaltrichtung 1-2)	
2	2 Kontakte (1,5A 24 V DC13)
R	Reibungsbremse
P	Potentiometer
Achse 2 (Schaltrichtung 3-4)	
3	3 Kontakte (1,5A 24 V DC13)
R	Reibungsbremse
P	Potentiometer
Abdeckgehäuse	
B	Abdeckgehäuse
Beschreibung Achse 1 (Schaltrichtung 1-2)	
A05	Abwicklung MSP21
P484	Potentiometer T318 2 x 5 kOhm
Beschreibung Achse 2 (Schaltrichtung 3-4)	
A050	Abwicklung MSP21-0
P484	Potentiometer T318 2 x 5 kOhm
Schnittstelle	
E1292	Spannungsausgang 0...5...10 V
Stecker	
S..	Standard Stecker *(siehe Seite 125)*
Sonderausführung	
X	Sonder / Kundenspezifisch

Technische Angaben können je nach Konfiguration oder Einsatzfall abweichen! Technische Änderungen vorbehalten!

V2023/1 01.01.2023

Doppelhebelantrieb
D3

D3 S5 Q / Q - 2 R P + 3 R P - B - A05 P484 + A050 P484 - E1292 - X

Grundgerät

D3	Doppelhebelantrieb

Schalthebellänge

	Standard 148 mm*
S5	-20 mm
S8	+20 mm

**Nur in Verbindung mit Griffkugel gültig!*

Griffe- Schaltstange links

	Griffkugel
D	Drucktaster
Q	T-Griff
QD	T-Griff mit Drucktaster seitlich

Griffe- Schaltstange rechts

	Griffkugel
D	Drucktaster
Q	T-Griff
QD	T-Griff mit Drucktaster seitlich

Kennzeichnung der Einbauvarianten mit Schaltrichtung:

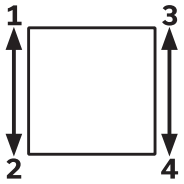

D3

D3 S5 Q / Q - 2 R P + 3 R P - B - A05 P484 + A050 P484 - E1292 - X

Achse 1: Schaltrichtung 1-2 links

1	1 Kontakt	Standard Kontakt- Abwicklung siehe Seite 127		
2	2 Kontakte	z.B.		
3	3 Kontakte	A98	MS0	
		A05	MS21	
		A050	MS21-0	
		A99 Kontakt- Abwicklung nach Kundenwunsch		
R	Reibungsbremse			
(P)	Anbaumöglichkeit für Potentiometer (Gessmann-Typen)			
P	Potentiometer	P484	T318 2 x 5 kOhm	I max. 1 mA
		Weitere Potentiometer auf Anfrage!		
H	Hall-Potentiometer	E14811	0,5...2,5...4,5 V / 4,5...2,5...0,5 V	

Technische Angaben können je nach Konfiguration oder Einsatzfall abweichen! Technische Änderungen vorbehalten!

Doppelhebelantrieb
D3

GESSMANN

D3	S5	Q / Q	-	2 R P	+	3 R P	-	B	-	A05	P484	+	A050	P484	-	E1292	-	X

Achse 2: Schaltrichtung 3-4 links

1	1 Kontakt	Standard Kontakt- Abwicklung siehe Seite 127			
2	2 Kontakte	Bsp.			
3	3 Kontakte	A98	MS0		
		A05	MS21		
		A050	MS21-0		
		A99 Kontakt. Abwicklung nach Kundenwunsch			
R	Reibungsbremse				
(P)	Anbaumöglichkeit für Potentiometer (Gessmann-Typen)				
P	Potentiometer	P484	T318 2 x 5 kOhm	I max. 1 mA	
		Weitere Potentiometer auf Anfrage!			
H	Hall-Potentiometer	E14811	0,5...2,5...4,5 V / 4,5...2,5...0,5 V		

D3	S5	Q / Q	-	2 R P	+	3 R P	-	B	-	A05	P484	+	A050	P484	-	E1292	-	X

Abdeckgehäuse

B	Abdeckgehäuse

Schnittstelle *(Beschreibung auf den Folgeseiten)*

	Potentiometerausgang
E1xx	Spannungsausgang
E2xx	Stromausgang

Sonderausführung

X	Sonder / Kundenspezifisch

Spannungsausgänge

Versorgungsspannung	11,5-32 V DC		
Verdrahtung	Kabel 300 mm lang ohne Stecker		
	Optional mit Stecker *(siehe Standard Stecker Seite 125)*		S
0...5...10 V pro Achse			
		1 Achse	E129 1
		2 Achsen	2
10...0...10 V pro Achse			
		1 Achse	E141 1
		2 Achsen	2
-10...0...+10 V pro Achse			
		1 Achse	E140 1
		2 Achsen	2
Spannungsausgänge mit anderen Werten auf Anfrage!			

Stromausgänge

Versorgungsspannung	18-36 V DC		
Verdrahtung	Kabel 300 mm lang ohne Stecker		
	Optional mit Stecker *(siehe Standard Stecker Seite 125)*		S
4...12...20 mA pro Achse			
		1 Achse	E209 1
		2 Achsen	2
20...4...20 mA pro Achse			
		1 Achse	E217 1
		2 Achsen	2

Technische Angaben können je nach Konfiguration oder Einsatzfall abweichen! Technische Änderungen vorbehalten!

Doppelhebelantrieb
D3

T - Griff
D= Drucktaster

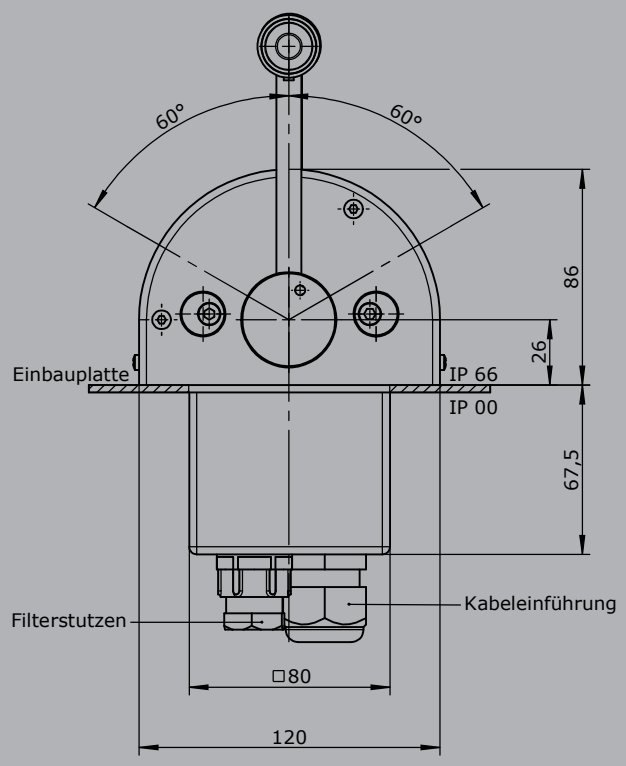

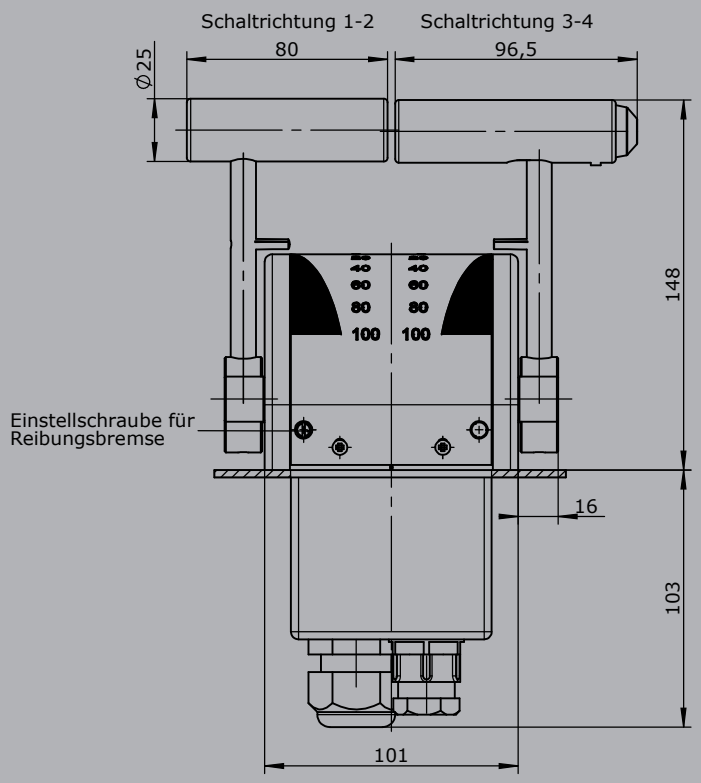

Einbauöffnung

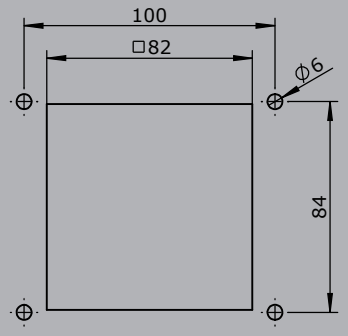

Griffkugel
D= Drucktaster

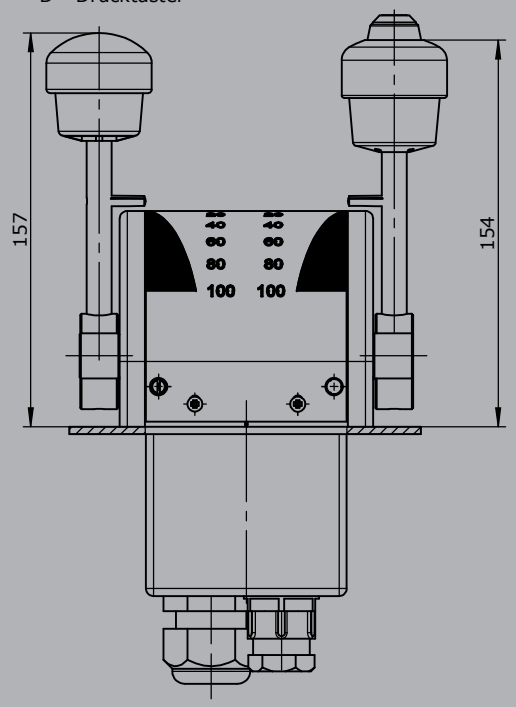

Technische Angaben können je nach Konfiguration oder Einsatzfall abweichen! Technische Änderungen vorbehalten!