Ballengriff
B5

Der Ballengriff B5 lässt sich durch die verschiedenen Bestückungsmöglichkeiten an viele Anforderungen anpassen. Er ist mit unseren Verbundantrieben kombinierbar oder auf Hydraulikantriebe montierbar. Der Ballengriff ist mit hochflexiblem Kabel (4 bzw. 8 x 0,25 mm², 450 mm lang) verdrahtet. Das Befestigungselement ist mit einer Gewindebohrung M10 (Standard) oder M8 lieferbar.

Technische Daten

Betriebstemperatur	-40°C bis +85°C
Schutzart	IP54
Kontaktbestückung	3A 24 V DC13 (*1 1,5A 24 V DC13)

Beispiel Abbildung

		B5	-D	W	-X
Grundgerät					
B5	Ballengriff	■	■	■	■
Digitale Betätigungselemente					
D	Drucktaster oben		■	■	■
D	Drucktaster seitlich *1		■	■	■
W	Wipptaster oben T-0-T		■		■
W	Wippschalter/-taster oben R-0-T			■	■
W	Wippschalter oben R-0-R			■	■
T	Drucktaster oben Gestängebetätigung *(Nur in Kombination mit Gessmann Verbund- oder Stirnradantriebe möglich!)*			■	■
Sonderausführung					
X	Sonder / Kundenspezifisch				■

Technische Angaben können je nach Konfiguration oder Einsatzfall abweichen! Technische Änderungen vorbehalten!

Ausführung:
Drucktaster Einbau Pos. 1,2

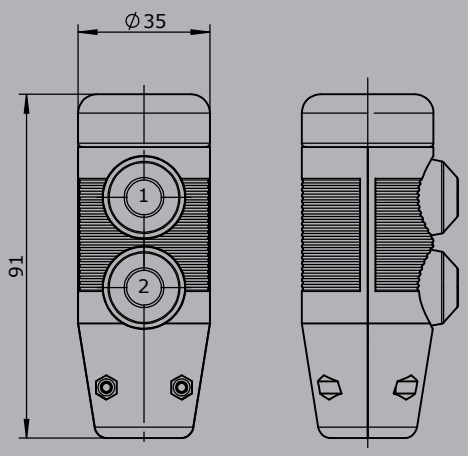

Ausführung:
Wipptaster / -schalter Einbau Pos. 3
Drucktaster Einbau Pos. 2

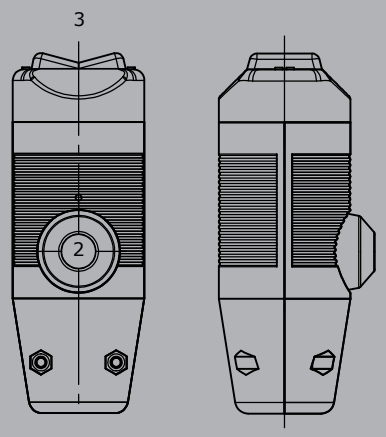

Ausführung:
Drucktaster Einbau Pos. 2,3

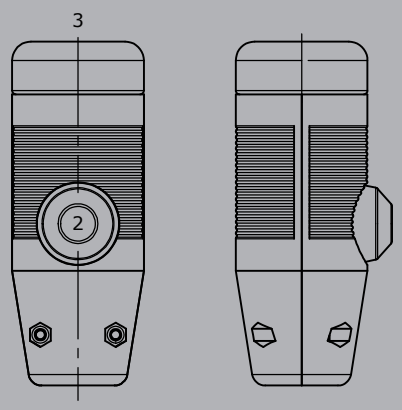

Technische Angaben können je nach Konfiguration oder Einsatzfall abweichen! Technische Änderungen vorbehalten!