Ballengriff
B34

Der Ballengriff B34 lässt sich durch die verschiedenen Bestückungsmöglichkeiten an viele Anforderungen anpassen. Er ist mit unseren Verbundantrieben kombinierbar oder auf Hydraulikantriebe montierbar. Der Ballengriff ist mit hochflexiblen Einzeladern (0,1 mm², 450 mm lang) verdrahtet. Das Befestigungselement ist mit einer Aufnahmebohrung von 12 mm (Standard) und 10 mm lieferbar.

Beispiel Abbildung

Technische Daten

Betriebstemperatur	-40°C bis +85°C
Schutzart	Bedienelemente bis zu IP67
Kontaktbestückung	1,5A 24 V DC 13 (*1 0,1A 24 V DC13)

		B34L	-2D	W	S12	-X
Grundgerät						
B34L	Ballengriff links					
B34R	Ballengriff rechts					
Digitale Betätigungselemente						
D	Drucktaster KDA21 *1					
	Farbe: rot, schwarz, gelb, grün, blau, weiß, orange					
HD	Hall-Drucktaster *(siehe Seite 158)*					
W	Wippschalter/-taster T-0-T, Farben: rot, schwarz, gelb, blau, weiß Betätigungsfunktionen: T-0-T, 0-T, R-0-T, R-0-R, 0-R, R-R					
K	Klinkentaster					
SE	Sensortaster kapazitiv mit externer Steuerelektronik					
S	Sensortaster kapazitiv ohne externe Steuerelektronik					
	(Passend zu V85/VV85 mit Schnittstelle E1xx bis E7xx, E907 und V25/V27 mit Schnittstelle E3xx + E4xx+ E6xx					
	+ E7xx + E907)					
Analoge Betätigungselemente						
S12	Daumenrad, Ausgang 0,5...2,5...4,5 V redundant gegenläufig *(siehe Seite 153)*					
S16	Daumenrad, Ausgang 0,5...2,5...4,5 V redundant gegenläufig *(siehe Seite 156)*					
Sonderausführung						
X	Sonder / Kundenspezifisch					

Technische Angaben können je nach Konfiguration oder Einsatzfall abweichen! Technische Änderungen vorbehalten!

B34

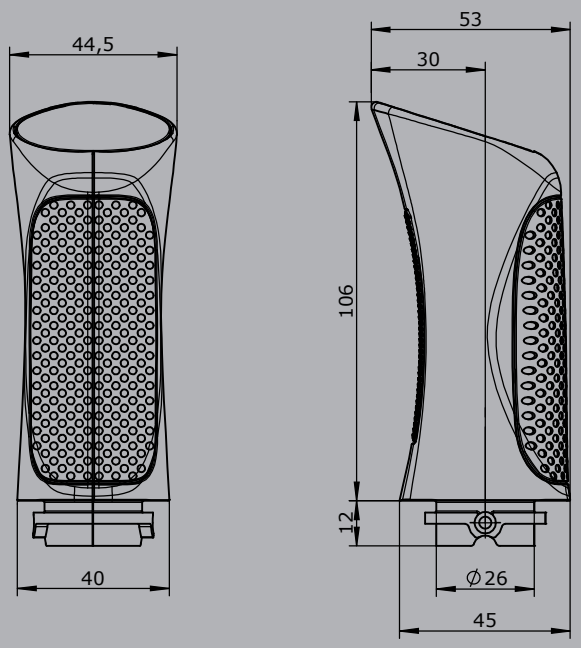

Ausführung:
Drucktaster Einbau Pos. 1-3
Wippschalter Einbau Pos. 4-5
Klinkentaster Einbau Pos. 6
Position Wippschalter oder Drucktaster Ausführung links ()

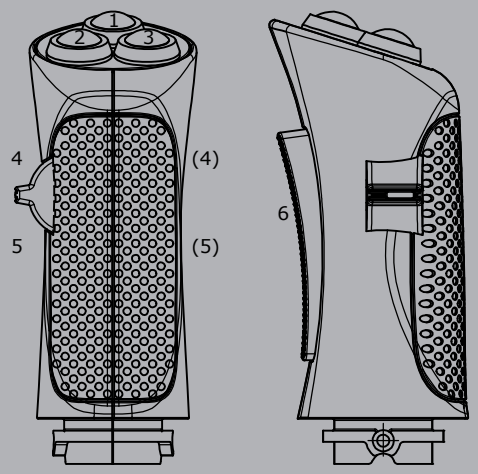

Ausführung:
Drucktaster Einbau Pos. 1-3, 4,5
Klinkentaster Einbau Pos. 6

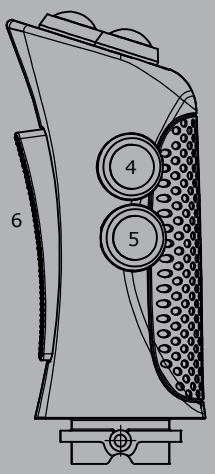

Technische Angaben können je nach Konfiguration oder Einsatzfall abweichen! Technische Änderungen vorbehalten!