Ballengriff
B26

Der Ballengriff B26 lässt sich durch die verschiedenen Bestückungsmöglichkeiten an viele Anforderungen anpassen. Er ist mit unseren Verbundantrieben kombinierbar oder auf Hydraulikantriebe montierbar. Der Ballengriff ist mit hochflexiblen Einzeladern (0,1 mm², 450 mm lang) verdrahtet. Das Befestigungselement ist mit einer Aufnahmebohrung von 12 mm (Standard) und 10 mm lieferbar.

Beispiel Abbildung

Technische Daten

Betriebstemperatur	-40°C bis +85°C
Schutzart	Bedienelemente bis zu IP67
Kontaktbestückung	1,5A 24 V DC 13 (*1 0,1A 24 V DC13)

		B26	-2D	HD	W	S12	V21	H13	-X
Grundgerät									
B26L	Ballengriff links								
B26R	Ballengriff rechts								
Digitale Betätigungselemente									
D	Drucktaster KDA21 *1								
	Farbe: rot, schwarz, gelb, grün, blau, weiß, orange								
HD	Hall-Drucktaster *(siehe Seite 158)*								
W	Wippschalter/-taster, Farben: rot, schwarz, gelb, blau, weiß Betätigungsfunktionen: T-0-T, 0-T, R-0-T, R-0-R, 0-R, R-R								
SR	Schiebeschalter R-0-R								
ST	Schiebetaster T-0-T								
SE	Sensortaster kapazitiv mit externer Steuerelektronik								
S	Sensortaster kapazitiv ohne externe Steuerelektronik								
	(Passend zu V85/VV85 mit Schnittstelle E1xx bis E7xx, E907 und V25/V27 mit Schnittstelle E3xx + E4xx + E6xx								
	+ E7xx + E907)								
V	Vibrator								
Analoge Betätigungselemente									
S12	Daumenrad, Ausgang 0,5...2,5...4,5 V redundant gegenläufig *(siehe Seite 153)*								
S16	Daumenrad, Ausgang 0,5...2,5...4,5 V redundant gegenläufig *(siehe Seite 156)*								
V21	Mini-Joystick, Ausgang 0,5...2,5...4,5 V redundant gegenläufig *(siehe Seite 142)*								
HK	Hall-Kreuztaster *(siehe Seite 150)*								
H13	Hall-Drehgriff,								
	Ausgang 0,5...2,5...4,5 V redundant gegenläufig								
Sonderausführung									
X	Sonder / Kundenspezifisch								

Technische Angaben können je nach Konfiguration oder Einsatzfall abweichen! Technische Änderungen vorbehalten!

B26R

Ausführung:
Drucktaster Einbau Pos. 1-12
Wippschalter Einbau Pos. 13

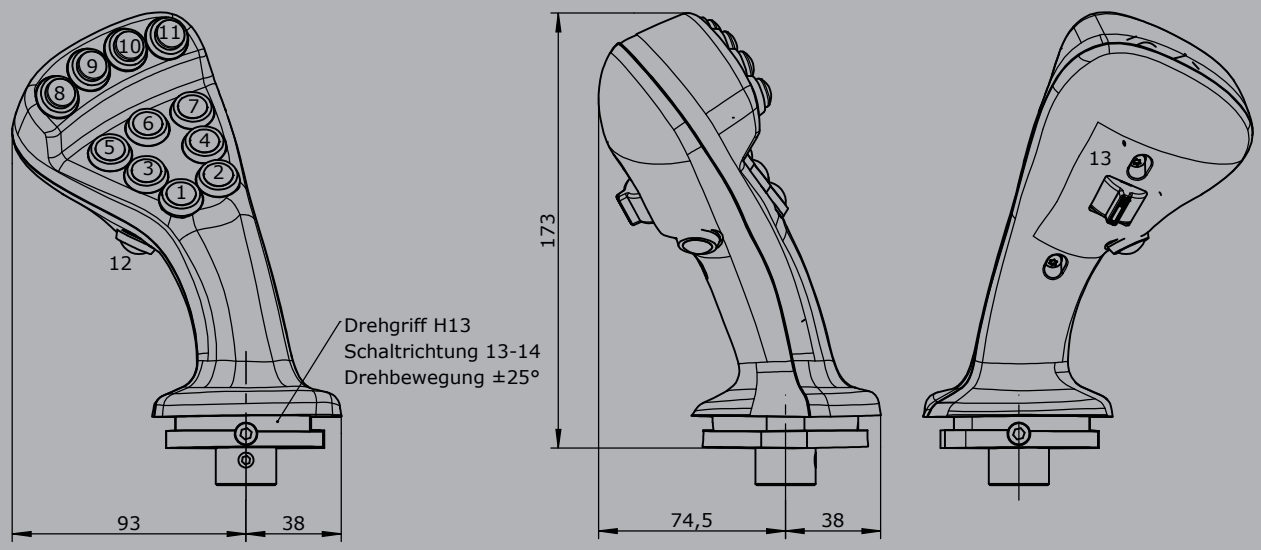

B26L

Ausführung:
Drucktaster Einbau Pos. 1-12
Wippschalter Einbau Pos. 13

Ausführung:
Drucktaster Einbau Pos. 1+2, 8-12
Wippschalter Einbau Pos. 3+5, 4+7

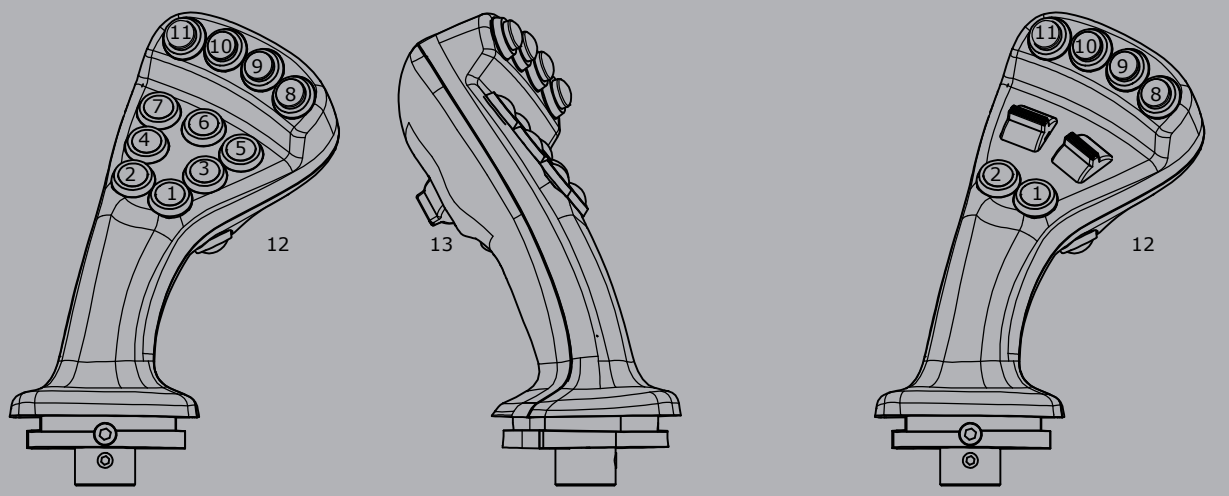

Technische Angaben können je nach Konfiguration oder Einsatzfall abweichen! Technische Änderungen vorbehalten!