Ballengriff
B24

GESSMANN

Der Ballengriff B24 lässt sich durch die verschiedenen Bestückungsmöglichkeiten an viele Anforderungen anpassen. Er ist mit unseren Verbundantrieben kombinierbar oder auf Hydraulikantriebe montierbar. Die obere Griffläche ist von einem beleuchtbaren farbigen Ringelement umrahmt. Der Ballengriff ist mit hochflexiblen Einzeladern (0,1 mm², 450 mm lang) verdrahtet. Das Befestigungselement ist mit einer Aufnahmebohrung von 12 mm (Standard) oder 10 mm lieferbar.

Beispiel Abbildung

Technische Daten

Betriebstemperatur	-40°C bis +85°C
Schutzart	Bedienelemente bis zu IP67
Kontaktbestückung	1,5A 24 V DC13 (*1 0,1A 24 V DC13)

		B24	-D	2W	V21	-IWH	-X
Grundgerät							
B24	Ballengriff						
Digitale Bestätigungselemente							
D	Drucktaster KDA21 *1						
	Farbe: rot, schwarz, gelb, grün, blau, weiß, orange						
W	Wipptaster T-0-T						
W	Wipptaster 0-T						
W	Wippschalter/-taster R-0-T						
W	Wippschalter R-0-R						
W	Wippschalter 0-R						
W	Wippschalter R-R						
SE	Sensortaster kapazitiv mit externer Steuerelektronik						
S	Sensortaster kapazitiv ohne externe Steuerelektronik						
	(Passend zu V85/VV85 mit Schnittstelle E1xx bis E7xx, E907 und V25/V27 mit Schnittstelle E3xx + E4xx + E6xx + E7xx + E907)						
Analoge Betätigungselemente							
V21	Mini-Joystick, Ausgang 0,5...2,5...4,5 V redundant gegenläufig *(siehe Seite 142)*						
H13	Hall-Drehgriff						
	Ausgang 0,5...2,5...4,5 V redundant gegenläufig						
Zusatzoption							
IWH	Farbe Ring weiß, beleuchtet						
IRD	Farbe Ring rot, beleuchtet						
IBL	Farbe Ring blau, beleuchtet						
WH	Farbe Ring weiß						
RD	Farbe Ring rot						
BL	Farbe Ring blau						
GN	Farbe Ring grün						
YE	Farbe Ring gelb						
Sonderausführung							
X	Sonder / Kundenspezifisch						

Technische Angaben können je nach Konfiguration oder Einsatzfall abweichen! Technische Änderungen vorbehalten!

Ausführung :
Drucktaster Einbau Pos. 1 - 6, 10
Wipptaster / -schalter Pos. 7,(8), 9
() links

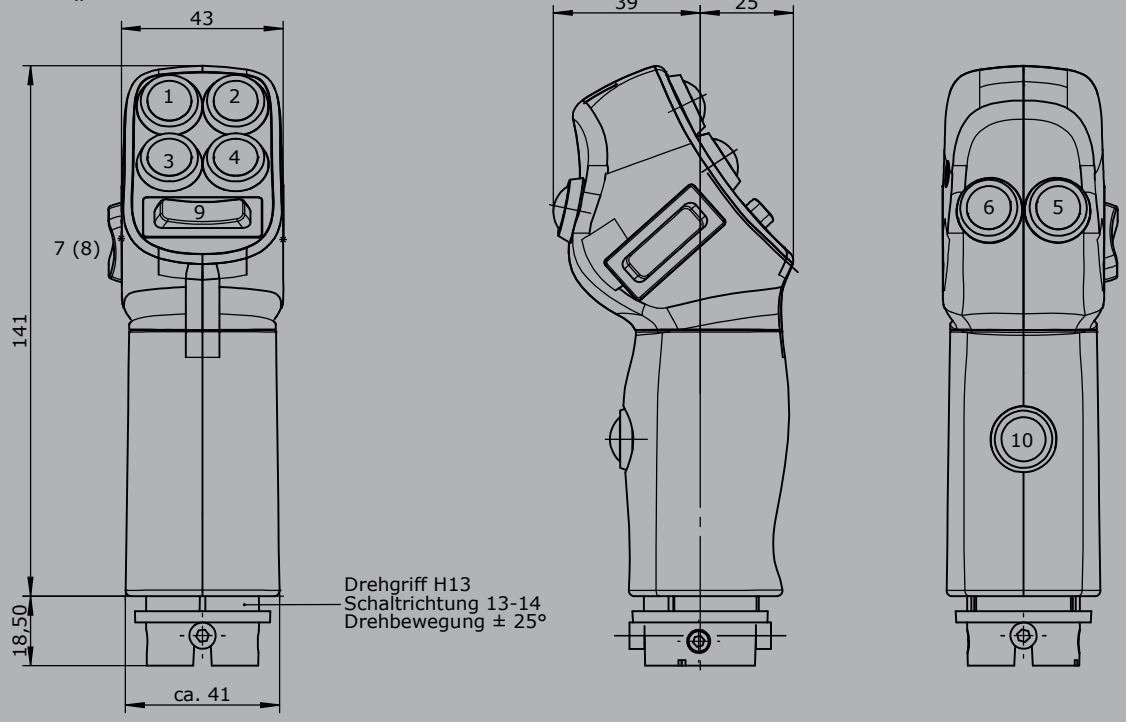

Ausführung :
Drucktaster Einbau Pos. 5,6,10
Wipptaster / -schalter Pos. 7,(8), 9
Verbundantrieb V21 Pos. 11
() links

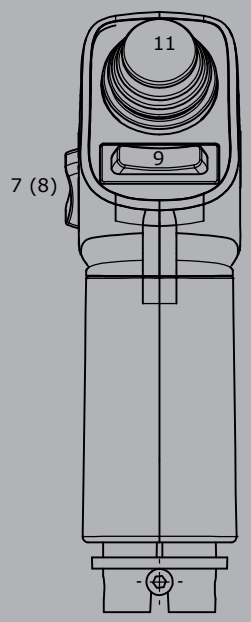

Technische Angaben können je nach Konfiguration oder Einsatzfall abweichen! Technische Änderungen vorbehalten!