Ballengriff
B23

Der Ballengriff B23 lässt sich durch die verschiedenen Bestückungsmöglichkeiten an viele Anforderungen anpassen. Er ist mit unseren Verbundantrieben kombinierbar oder auf Hydraulikantriebe montierbar. Der Ballengriff ist mit hochflexiblen Einzeladern (0,1 mm², 450 mm lang) verdrahtet. Das Befestigungselement ist mit einer Aufnahmebohrung von 12 mm (Standard) oder 10 mm lieferbar.

Technische Daten

Betriebsstemperatur	-40°C bis +85°C
Schutzart	Bedienelemente bis zu IP67
Kontaktbestückung	1,5A 24 V DC13 (*1 0,1A 24 V DC13)

Beispiel Abbildung

		B23R	-2D	W	V21	-X
Grundgerät						
B23L	Ballengriff links					
B23R	Ballengriff rechts					
Digitale Betätigungselemente						
D	Drucktaster KDA21 *1					
	Farbe: rot, schwarz, gelb, grün, blau, weiß, orange					
HD	Hall-Drucktaster *(siehe Seite 158)*					
W	Wippschalter/-taster T-0-T, Farben: rot, schwarz, gelb, blau, weiß Betätigungsfunktionen: T-0-T, 0-T, R-0-T, R-0-R, 0-R, R-R					
Analoge Betätigungselemente						
S12	Daumenrad, Ausgang 0,5...2,5...4,5 V redundant gegenläufig *(siehe Seite 153)*					
S16	Daumenrad, Ausgang 0,5...2,5...4,5 V redundant gegenläufig *(siehe Seite 156)*					
V21	Mini-Joystick, Ausgang 0,5...2,5...4,5 V redundant gegenläufig *(siehe Seite 142)*					
HK	Hall-Kreuztaster *(siehe Seite 150)*					
Sonderausführung						
X	Sonder / Kundenspezifisch					

Technische Angaben können je nach Konfiguration oder Einsatzfall abweichen! Technische Änderungen vorbehalten!

B23R

Drucktaster Einbau Pos. 1 - 8

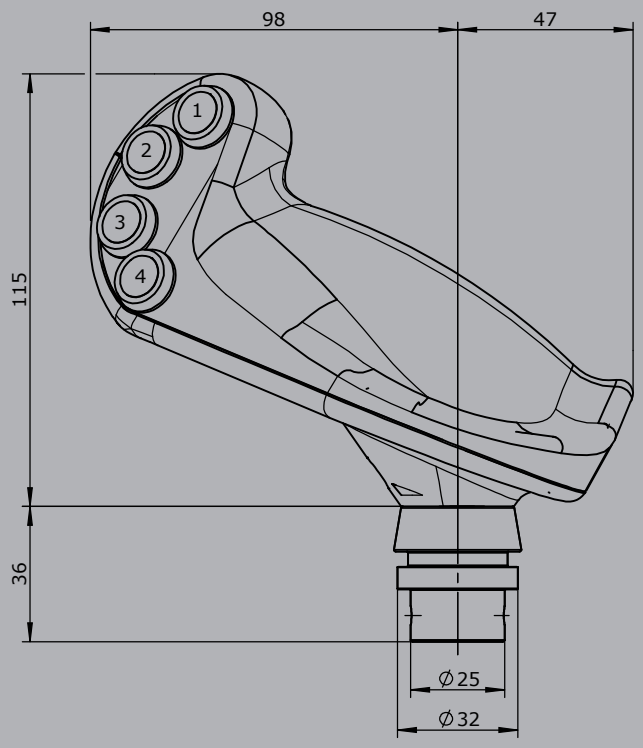

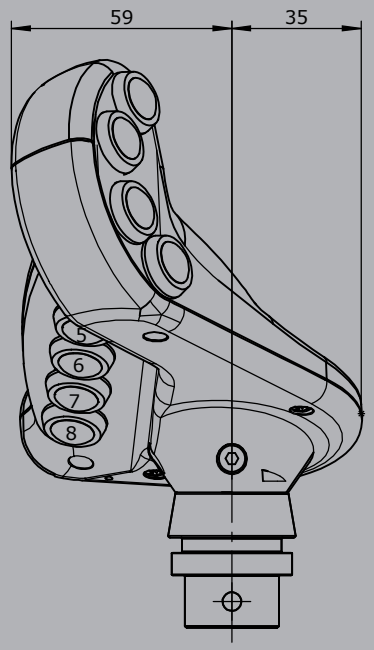

B23L

Drucktaster Einbau Pos. 1 - 8

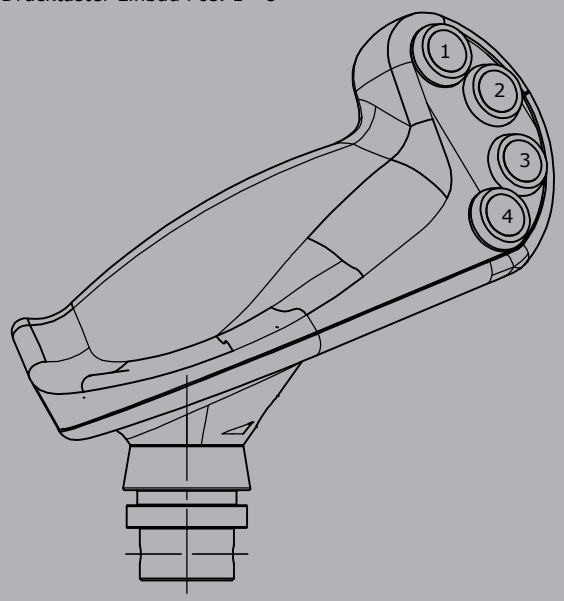

Ausführung :
Verbundantrieb V21
Drucktaster Einbau Pos. 5,6,7,8

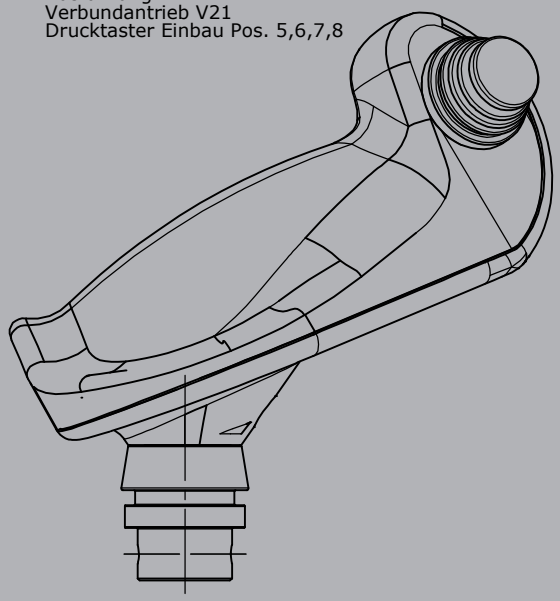

Technische Angaben können je nach Konfiguration oder Einsatzfall abweichen! Technische Änderungen vorbehalten!