Fahrersessel
KFS10

Der Fahrersessel KFS10 ist nach ergonomischen Richtlinien gestaltet und entspricht hohen Komfortansprüchen. Der Fahrersessel besitzt eine pneumatische Schwingungsdämpfung mit Gewichtseinstellung inkl. Kompressor (24V DC 8 Ampere) und serienmäßig ein Sitzkissen mit V-Ausschnitt. Durch seine drei horizontalen Einstellmöglichkeiten lässt er sich flexibel an sehr viele Einsatzzwecke anpassen. Die wichtigsten Einstellelemente arbeiten federunterstützt und liegen ergonomisch günstig im Handbereich. Die Metallteile sind korrosionsgeschützt schwarz lackiert.

Technische Daten:

Schwinghub	80 mm
Gewichtseinstellung	50 - 150 kg (pneumatisch)
	50 - 130 kg (mechanisch)
Horizontaleinstellung	
Sitzteil mit Schwingsystem	160 mm
Sitzteil einzeln	240 mm
Sitzkissen	160 mm
Rückenlehnenneigung	Max. 90°
Höhen-/ Neigungseinstellung	40 mm

Beispiel Abbildung

		KFS102	-A1	-L2	-S2	-R1
Fahrersessel						
KFS101	Fahrersessel mit atmungsaktivem Kunstlederbezug schwarz mit V-Ausschnitt					
KFS102	Fahrersessel mit Textilbezug schwarz mit V-Ausschnitt					
Zubehör						
K	Kopfstütze					
A1	Armlehne stufenlos einstellbar (2 Stück) 50 mm breit					
A2	Armlehne stufenlos einstellbar (2 Stück) 100 mm breit					
L1	Lendenwirbelstütze mechanisch regulierbar - 2 Wege					
L2	Lendenwirbelstütze mechanisch regulierbar - 4 Wege					
B	Sitzbelegungserkennung					
H	Sitzkissen und Rückenlehne mit Heizung 24 V DC 47W					
S1	Sicherheitsgurt 2-Punktbefestigung (automatisch)					
S2	Sicherheitsgurt 4-Punktbefestigung (Kopfstütze erforderlich)					
S3	Sicherheitsgurt 2-Punktbefestigung (statisch)					
U	Unterbau (Sockel)					
C3	Schonbezug für Fahrersessel KFS10 mit V-Ausschnitt					
R1	Minderpreis für mechanisches Schwingsystem					
R2	Sitzkissen ohne V-Ausschnitt					

Technische Angaben können je nach Konfiguration oder Einsatzfall abweichen! Technische Änderungen vorbehalten!

V2021/1 01.01.2021

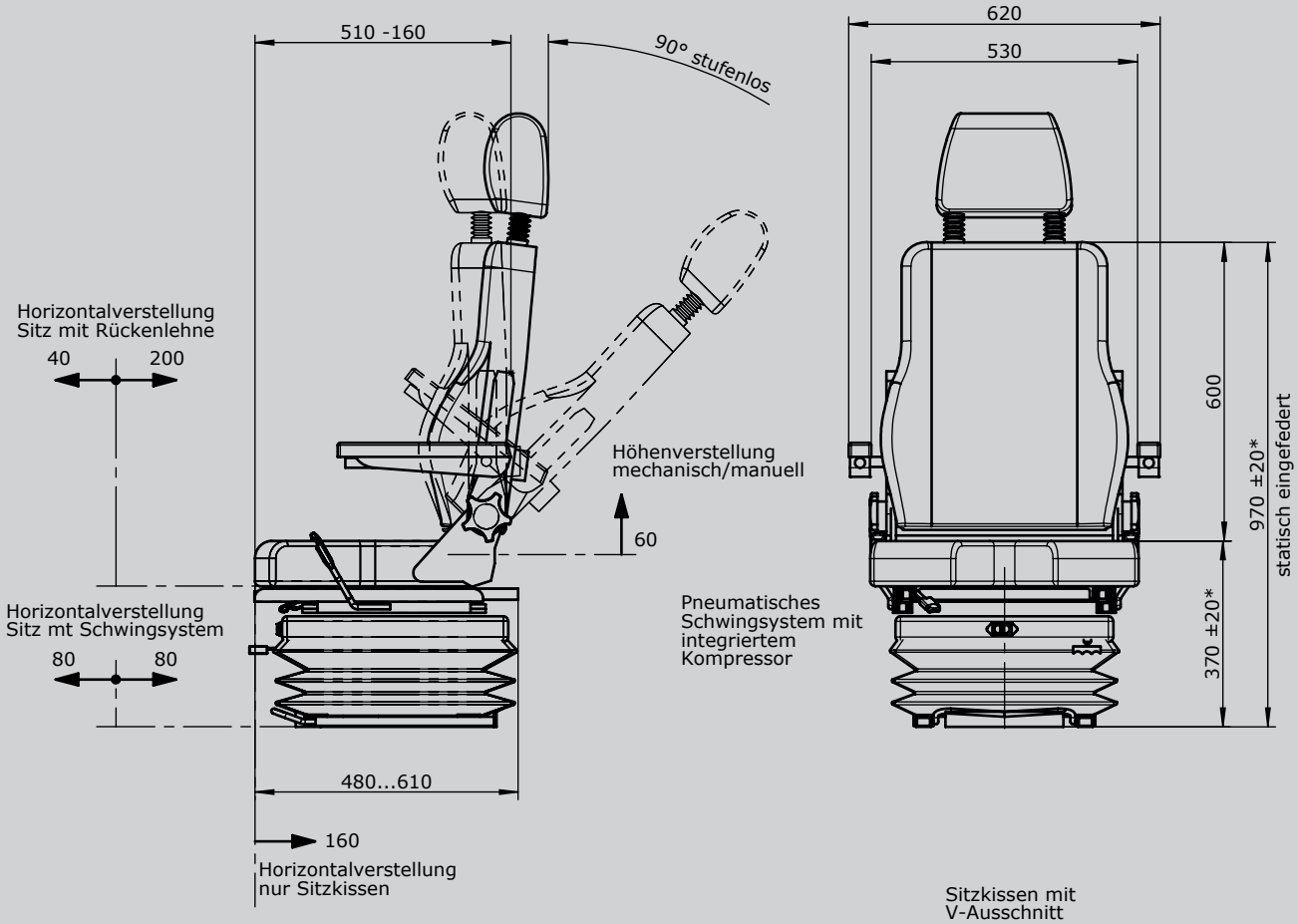

Sitzkissen mit
V-Ausschnitt

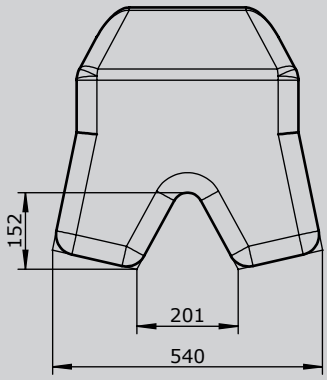

Befestigungsmaße
des Sitzes

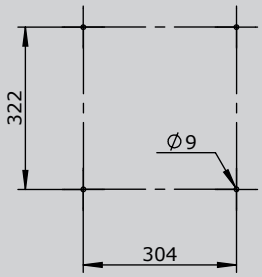

* einstellbar

Technische Angaben können je nach Konfiguration oder Einsatzfall abweichen! Technische Änderungen vorbehalten!